藤　沢　市

下 水 道 設 計 標 準 図

藤 沢 市 道 路 下 水 道 部

発行年月	昭和55年 1月
改訂年月	昭和62年 4月
一部改訂年月	平成 8年 7月
改訂年月	平成11年 4月
改訂年月	平成23年 7月
一部改訂年月	平成26年 7月
一部改訂年月	平成29年 4月
一部改訂年月	令和 7年 8月

下水道設計標準図使用上の注意事項

・　本標準図は、藤沢市において施工する下水道工事の共通的な構造物を、標準の設計方式及び設計条件に基づいたもので、特別な設計条件に係わる構造物を除き適用する。

・　本標準図の材料については、JIS規格及び下水道協会規格（JSWAS）等を基準とし記載しているが使用にあたってはあらかじめ確認を受けるものとする。

・　本標準図の製品、施工図等において、寸法及び形状は参考としている場合があるため、使用時、施工時に注意すること。

目　次

【第１章】布設図
合流式布設標準図　・・・・・・・・・・・・・・・・・・・・　1- 1
分流式布設標準図　・・・・・・・・・・・・・・・・・・・・　1- 2

【第２章】遠心力鉄筋コンクリート管
遠心力鉄筋コンクリート管（B形）
規格図　・・・・・・・・・・・・・・・・・・・・・・・・・　2- 1
規格寸法表　・・・・・・・・・・・・・・・・・・・・・・・　2- 2
外圧強さ及び寸法許容差表　・・・・・・・・・・・・・・・　2- 3
遠心力鉄筋コンクリート管（NB形）
規格図　・・・・・・・・・・・・・・・・・・・・・・・・・　2- 4
規格寸法表　・・・・・・・・・・・・・・・・・・・・・・・　2- 5
外圧強さ及び寸法許容差表　・・・・・・・・・・・・・・・　2- 6
遠心力鉄筋コンクリート管（NC形）
規格図　・・・・・・・・・・・・・・・・・・・・・・・・・　2- 7
規格寸法表　・・・・・・・・・・・・・・・・・・・・・・・　2- 8
外圧強さ及び寸法許容差表　・・・・・・・・・・・・・・・　2- 9

【第３章】下水道用硬質塩化ビニル管規格図
直管（共通・ゴム輪）　・・・・・・・・・・・・・・・・・・　3- 1
直管（接着・プレーンエンド）　・・・・・・・・・・・・・・　3- 2
受口　・・・・・・・・・・・・・・・・・・・・・・・・・・　3- 3
曲管（15°・30°）　・・・・・・・・・・・・・・・・・・・　3- 4
曲管（45°・60°）　・・・・・・・・・・・・・・・・・・・　3- 5
曲管（90°）・接着受口カラー　・・・・・・・・・・・・・　3- 6
自在曲管（0°・15°・30°）　・・・・・・・・・・・・・・　3- 7
自在曲管（45°・60°・75°）　・・・・・・・・・・・・・・　3- 8
鉄筋コンクリート管及び陶管用Ａ型90°支管　・・・・・・　3- 9
硬質塩化ビニル管用90°支管　・・・・・・・・・・・・・・　3-10
副管用90°支管　・・・・・・・・・・・・・・・・・・・・・　3-11

【第４章】管基礎
管の種類と基礎・地盤の区分例（参考）　・・・・・・・・　4- 1
剛性管きょの基礎の種類　・・・・・・・・・・・・・・・・　4- 2
可とう性管きょの基礎の種類　・・・・・・・・・・・・・・　4- 3

【第５章】掘削及び埋戻し等
掘削及び埋戻し標準図（参考）　・・・・・・・・・・・・・　5- 1
軽量鋼矢板・アルミ矢板及び
軽量金属支保工設置標準図（参考）　・・・・・・・・・　5- 2

【第６章】埋設管表示
埋設下水道管明示方法（塩ビ管用）　・・・・・・・・・・　6- 1
埋設下水道管明示方法（鉄筋コンクリート管用）　・・・　6- 2

【第７章】マンホール
マンホール間隔等一覧　・・・・・・・・・・・・・・・・・　7- 1
組立式０号マンホール構造図（参考）　・・・・・・・・・　7- 2
組立式０号マンホール底版構造図（参考）　・・・・・・・　7- 3
組立式１号マンホール構造図（参考）　・・・・・・・・・　7- 4
組立式１号マンホール底版構造図（参考）　・・・・・・・　7- 5
組立式１号マンホール中間スラブ構造図（参考）　・・・　7- 6
組立式２号マンホール構造図Ⅰ（参考）　・・・・・・・・　7- 7
組立式２号マンホール構造図Ⅱ（参考）　・・・・・・・・　7- 8
組立式２号マンホール底版構造図（参考）　・・・・・・・　7- 9
組立式２号マンホール中間スラブ構造図（参考）　・・・　7-10
組立式３号マンホール構造図　蓋φ９００（参考）　・・　7-11
組立式３号マンホール構造図　蓋φ６００（参考）　・・　7-12
組立式３号マンホール底版構造図（参考）　・・・・・・・　7-13
組立式３号マンホール中間スラブ構造図（参考）　・・・　7-14
組立式楕円マンホール構造図（参考）　・・・・・・・・・　7-15
小型マンホール（塩ビ製）構造図（参考）　・・・・・・・　7-16
小型マンホール（塩ビ製）構造図 落差がある場合(参考)　7-17
インバート図　・・・・・・・・・・・・・・・・・・・・・　7-18
合流式足掛金物設置図（例）　・・・・・・・・・・・・・・　7-19
分流式足掛金物設置図（例）　・・・・・・・・・・・・・・　7-20

【第８章】可とう性継手

目　　次

可とう性継手（参考）　・・・・・・・・・・・・・・・・・・　8- 1
マンホール部可とう性継手使用方法（参考）　・・・・・　8- 2

【第９章】マンホール落差処理
飛散防止板標準構造図　・・・・・・・・・・・・・・・・・・　9- 1
飛散防止板数量表　・・・・・・・・・・・・・・・・・・・・　9- 2
外副管標準構造図　・・・・・・・・・・・・・・・・・・・・　9- 3
外副管標準構造図（副管直下に流入がある場合）　・・・　9- 4
内副管（スリムタイプ）標準構造図（参考）　・・・・・　9- 5

【第１０章】藤沢市型下水道用鋳鉄製マンホール蓋（合流・汚水・雨水）
T-14　転落防止梯子付（参考）　・・・・・・・・・・・・　10- 1
T-25　転落防止梯子付（参考）　・・・・・・・・・・・・　10- 2

【第１１章】藤沢市型塩ビます標準構造図
φ300　汚水・合流　宅内用（参考）　・・・・・・・・　11- 1
φ300　雨水　　宅内用（参考）　・・・・・・・・　11- 2
φ300　汚水・合流　車道用（T-14・T-25）（参考）　・　11- 3
φ300　雨水　　車道用（T-14・T-25）（参考）　・　11- 4
φ200　汚水・合流　宅内用（参考）　・・・・・・・・　11- 5
φ200　雨水　　宅内用（参考）　・・・・・・・・　11- 6
φ200　汚水・合流　車道用（T-14）（参考）　・・・　11- 7
φ200　雨水　　車道用（T-14）（参考）　・・・　11- 8
φ200　汚水・合流　車道用（T- 8）（参考）　・・・　11- 9
φ200　雨水　車道用（T- 8）（参考）　・・・・・・　11-10
φ200　雨水　車道用（T- 8）浸透不可地域用（参考）　11-11
φ200　雨水　車道用（T-14）浸透不可地域用（参考）　11-12
φ200　雨水　宅内用　浸透不可地域用（参考）　・・　11-13
φ300　雨水　車道用（T-14・T-25）
浸透不可地域用（参考）　・・・　11-14
φ300　雨水　宅内用　浸透不可地域用（参考）　・・　11-15

【第１２章】藤沢市型下水道用鋳鉄製防護蓋及び台座
（合流・汚水・雨水）
φ300　T-14（参考）　・・・・・・・・・・・・・・・・・・　12- 1
φ300　T-25（参考）　・・・・・・・・・・・・・・・・・・　12- 2
φ200　T-14（参考）　・・・・・・・・・・・・・・・・・・　12- 3
φ200　T- 8（参考）　・・・・・・・・・・・・・・・・・・　12- 4

【第１３章】取付管布設図
取付管布設図　1.50m≧平均土被り（参考）　・・・・・・　13- 1
取付管布設図　1.50m＜平均土被り（参考）　・・・・・・　13- 2

【第１４章】雨水ます構造図
雨水ます構造図（藤沢市B型，浸透不可地域用）　・・・　14- 1
雨水ます構造図（藤沢市B型）　・・・・・・・・・・・・　14- 2
藤沢市型雨水ます(B型用)グレーチング（テーパー付）　・　14- 3

【第１５章】図面記載例
マンホール他記号表　・・・・・・・・・・・・・・・・・・　15- 1
平面図記載方法（参考）　・・・・・・・・・・・・・・・・　15- 2
縦断面図記載方法（参考）　・・・・・・・・・・・・・・・　15- 3
竣工図（平面図）記載方法（参考）　・・・・・・・・・・　15- 4
竣工図（縦断面図）記載方法（参考）　・・・・・・・・・　15- 5
マンホールオフセット図記載方法（参考）　・・・・・・　15- 6

図名	合流式布設標準図	藤沢市 1- 1

平　面　図

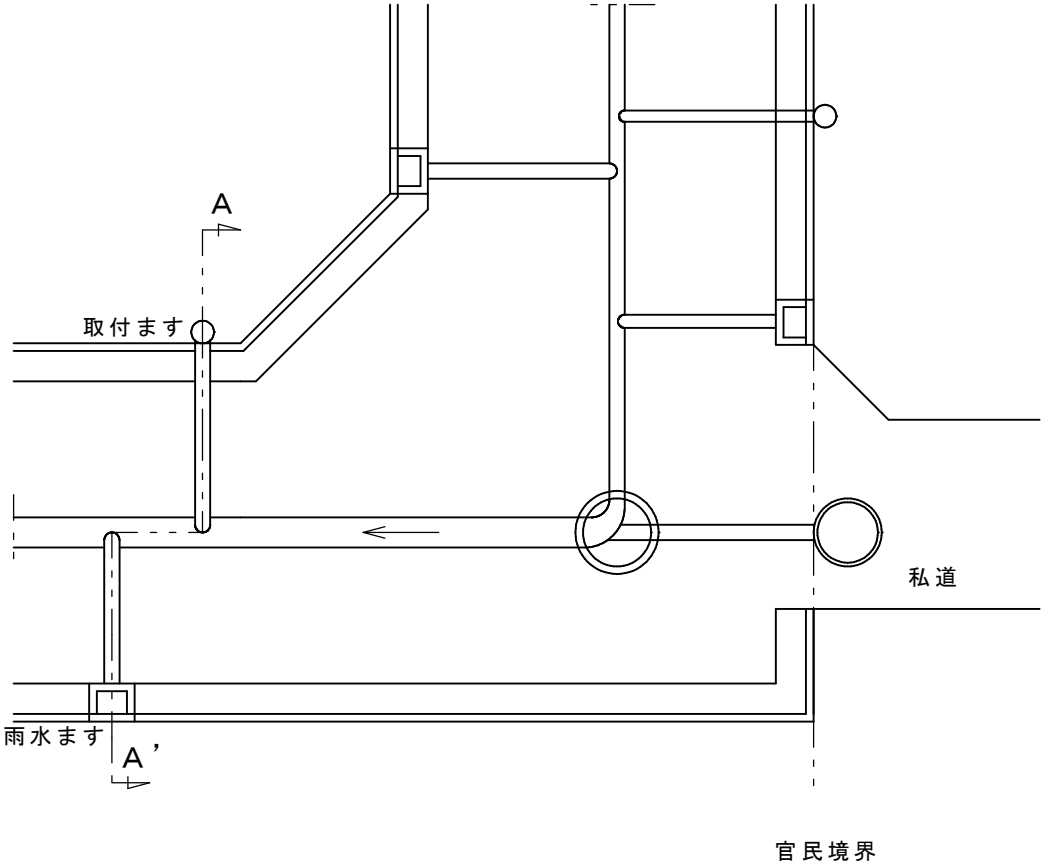

A－A' 断面図

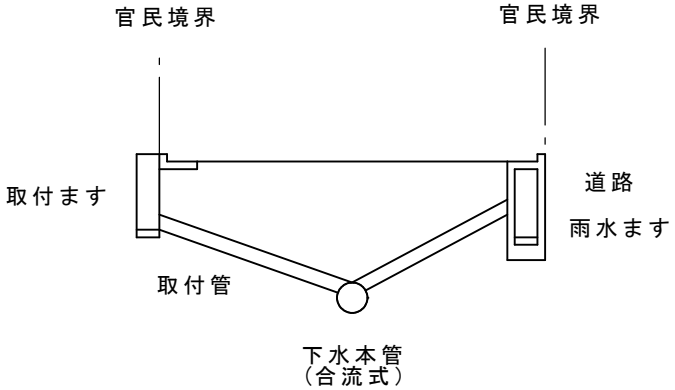

備考	・取付管位置は、本管の水平方向の中心線から上方に取り付けること。 ・占用位置については、道路管理者と協議すること。

図名	分流式布設標準図	藤沢市 1- 2

平　面　図

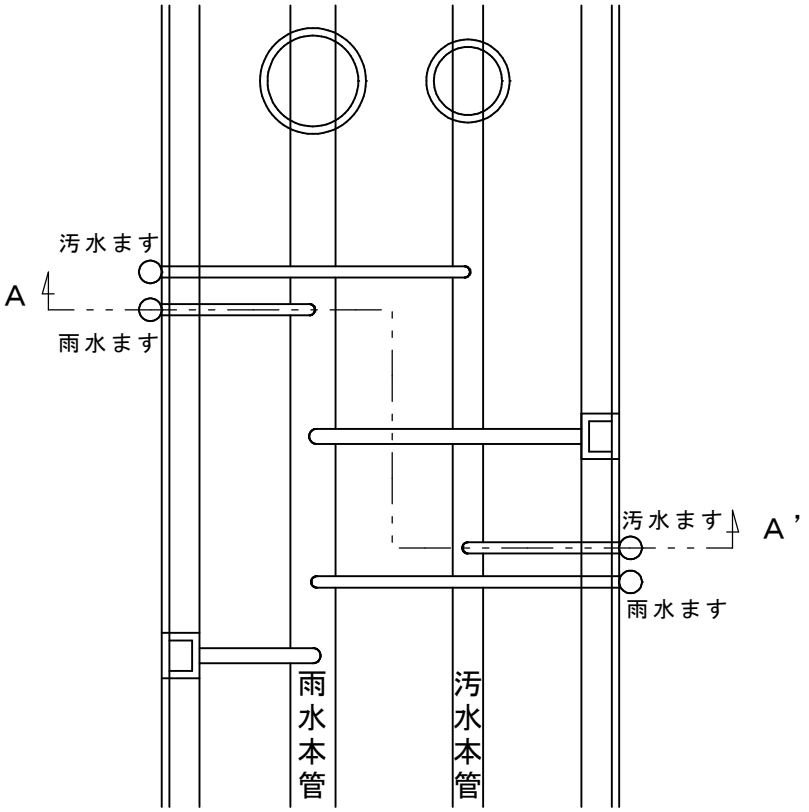

A－A' 断面図

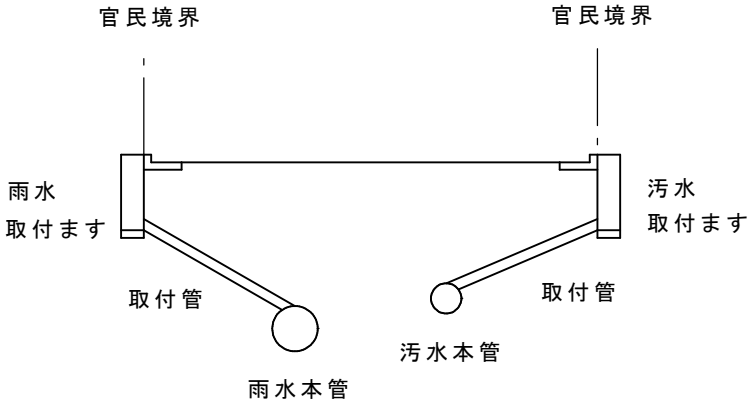

備考	・取付管位置は、本管の水平方向の中心線から上方に取り付けること。 ・占用位置については、道路管理者と協議すること。

図名	遠心力鉄筋コンクリート管（B形）規格図	藤沢市 2- 1

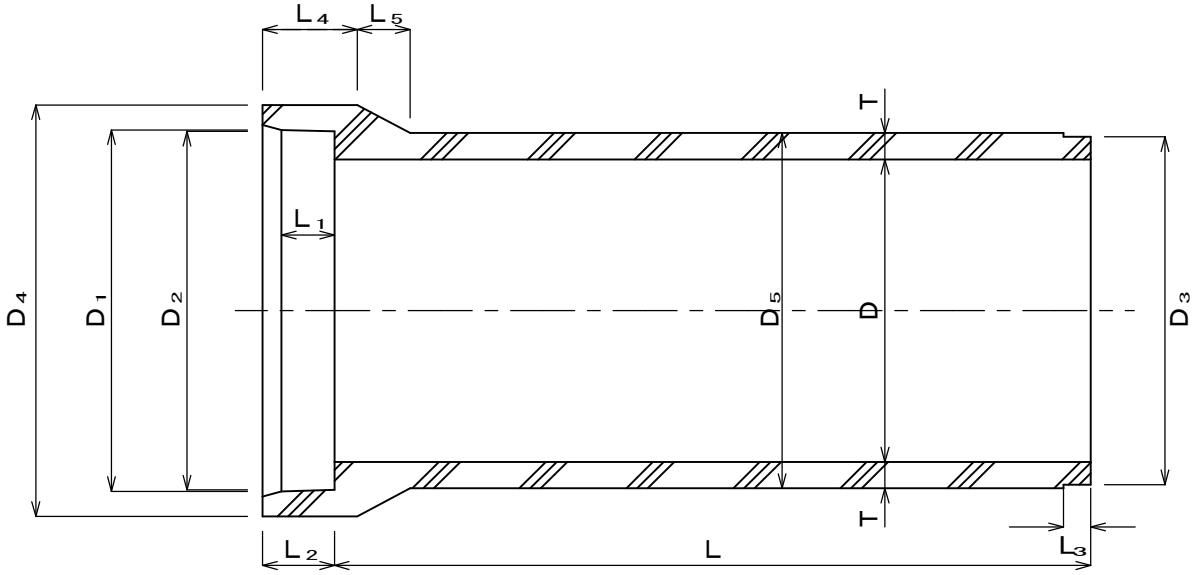

備考	・JIS A 5372 ・JSWAS A-1 ・各寸法値については2-2規格寸法表参照のこと

図名	遠心力鉄筋コンクリート管（B形）規格寸法表	藤沢市 2- 2

（単位：mm）

<table>
<tr><th>呼び径</th><th>D</th><th>D_1</th><th>D_2</th><th>D_3</th><th>D_4</th><th>T</th><th>L_1</th><th>L_2</th><th>L_3</th><th>L_4</th><th>L_5</th><th>L</th><th>管外径
D_5</th><th>参考重量
kg／本</th><th>呼び径</th></tr>
<tr><td>150</td><td>150</td><td>210</td><td>206</td><td>194</td><td>262</td><td>26</td><td rowspan="5">65</td><td rowspan="5">90</td><td rowspan="3">32</td><td rowspan="2">115</td><td>50</td><td rowspan="5">2000</td><td>202</td><td>77</td><td>150</td></tr>
<tr><td>200</td><td>200</td><td>262</td><td>258</td><td>246</td><td>316</td><td>27</td><td>55</td><td>254</td><td>103</td><td>200</td></tr>
<tr><td>250</td><td>250</td><td>314</td><td>310</td><td>298</td><td>370</td><td>28</td><td rowspan="3">120</td><td rowspan="2">60</td><td>306</td><td>131</td><td>250</td></tr>
<tr><td>300</td><td>300</td><td>368</td><td>364</td><td>350</td><td>424</td><td>30</td><td rowspan="4">36</td><td>360</td><td>165</td><td>300</td></tr>
<tr><td>350</td><td>350</td><td>422</td><td>418</td><td>404</td><td>482</td><td>32</td><td>65</td><td>414</td><td>204</td><td>350</td></tr>
<tr><td>400</td><td>400</td><td>478</td><td>474</td><td>460</td><td>544</td><td>35</td><td rowspan="3">70</td><td rowspan="3">95</td><td rowspan="2">125</td><td>70</td><td rowspan="9">2430</td><td>470</td><td>306</td><td>400</td></tr>
<tr><td>450</td><td>450</td><td>534</td><td>530</td><td>516</td><td>606</td><td>38</td><td>75</td><td>526</td><td>373</td><td>450</td></tr>
<tr><td>500</td><td>500</td><td>592</td><td>588</td><td>574</td><td>672</td><td>42</td><td>130</td><td>85</td><td>584</td><td>459</td><td>500</td></tr>
<tr><td>600</td><td>600</td><td>708</td><td>704</td><td>690</td><td>804</td><td>50</td><td rowspan="2">75</td><td>100</td><td>135</td><td>100</td><td>700</td><td>660</td><td>600</td></tr>
<tr><td>700</td><td>700</td><td>824</td><td>820</td><td>802</td><td>936</td><td>58</td><td>105</td><td rowspan="4">40</td><td>140</td><td>115</td><td>816</td><td>899</td><td>700</td></tr>
<tr><td>800</td><td>800</td><td>940</td><td>936</td><td>918</td><td>1068</td><td>66</td><td>80</td><td>110</td><td>150</td><td>130</td><td>932</td><td>1170</td><td>800</td></tr>
<tr><td>900</td><td>900</td><td>1058</td><td>1054</td><td>1036</td><td>1204</td><td>75</td><td>85</td><td>115</td><td>160</td><td>150</td><td>1050</td><td>1520</td><td>900</td></tr>
<tr><td>1000</td><td>1000</td><td>1172</td><td>1168</td><td>1150</td><td>1332</td><td>82</td><td>96</td><td>120</td><td>165</td><td>165</td><td>1164</td><td>1850</td><td>1000</td></tr>
<tr><td>1100</td><td>1100</td><td>1286</td><td>1282</td><td>1260</td><td>1458</td><td>88</td><td>100</td><td>125</td><td rowspan="3">42</td><td>175</td><td>175</td><td>1276</td><td>2190</td><td>1100</td></tr>
<tr><td>1200</td><td>1200</td><td>1400</td><td>1396</td><td>1374</td><td>1586</td><td>95</td><td>104</td><td>130</td><td>185</td><td>190</td><td>1390</td><td>2600</td><td>1200</td></tr>
<tr><td>1350</td><td>1350</td><td>1566</td><td>1562</td><td>1540</td><td>1768</td><td>103</td><td>108</td><td>135</td><td>195</td><td>205</td><td>1556</td><td>3190</td><td>1350</td></tr>
</table>

備考

- JIS A 5372
- JSWAS A-1
- 呼び径150及び200の管の有効長(L)は500mm又は1000mm、呼び径250～350の管の有効長(L)は1000mm、呼び径400～1350の管の有効長(L)は1200mmとすることができる。

図名	遠心力鉄筋コンクリート管（B形）外圧強さ及び寸法許容差表	藤沢市 2- 3

<table>
<tr><th rowspan="2">呼び径</th><th colspan="2">ひびわれ荷重（kN／m）</th><th colspan="2">破壊荷重（kN／m）</th><th colspan="6">寸　法　許　容　差　（mm）</th></tr>
<tr><th>1　種</th><th>2　種</th><th>1　種</th><th>2　種</th><th>D</th><th>D_1 D_3</th><th>T</th><th>L_2</th><th>L_3</th><th>L</th></tr>
<tr><td>150</td><td rowspan="3">16.7</td><td rowspan="3">23.6</td><td rowspan="3">25.6</td><td rowspan="3">47.1</td><td rowspan="3">±3</td><td rowspan="9">±2</td><td rowspan="3">+3
−2</td><td rowspan="15">±5</td><td rowspan="9">±4</td><td rowspan="15">+10
− 5</td></tr>
<tr><td>200</td></tr>
<tr><td>250</td></tr>
<tr><td>300</td><td>17.7</td><td>25.6</td><td>26.5</td><td>51.1</td><td rowspan="9">±4</td><td rowspan="9">+4
−2</td></tr>
<tr><td>350</td><td>19.7</td><td>27.5</td><td>29.5</td><td>55.0</td></tr>
<tr><td>400</td><td>21.6</td><td>32.4</td><td>32.4</td><td>62.8</td></tr>
<tr><td>450</td><td>23.6</td><td>36.3</td><td>35.4</td><td>66.8</td></tr>
<tr><td>500</td><td>25.6</td><td>41.3</td><td>38.3</td><td>70.7</td></tr>
<tr><td>600</td><td>29.5</td><td>49.1</td><td>44.2</td><td>77.5</td></tr>
<tr><td>700</td><td>32.4</td><td>54.0</td><td>49.1</td><td>85.4</td><td rowspan="6">+3
−2</td><td rowspan="6">±5</td></tr>
<tr><td>800</td><td>35.4</td><td>58.9</td><td>53.0</td><td>93.2</td></tr>
<tr><td>900</td><td>38.3</td><td>63.8</td><td>57.9</td><td>101.0</td></tr>
<tr><td>1000</td><td>41.3</td><td>68.7</td><td>61.9</td><td>108.0</td><td rowspan="3">±6</td><td rowspan="3">+6
−3</td></tr>
<tr><td>1100</td><td>43.2</td><td>72.6</td><td>65.8</td><td>113.0</td></tr>
<tr><td>1200</td><td>45.2</td><td>75.6</td><td>71.7</td><td>118.0</td></tr>
<tr><td>1350</td><td>47.1</td><td>79.5</td><td>81.5</td><td>126.0</td></tr>
</table>

備考

・JIS　A　5372
・JSWAS　A-1

図名	遠心力鉄筋コンクリート管（NB形）規格図	藤沢市 2- 4

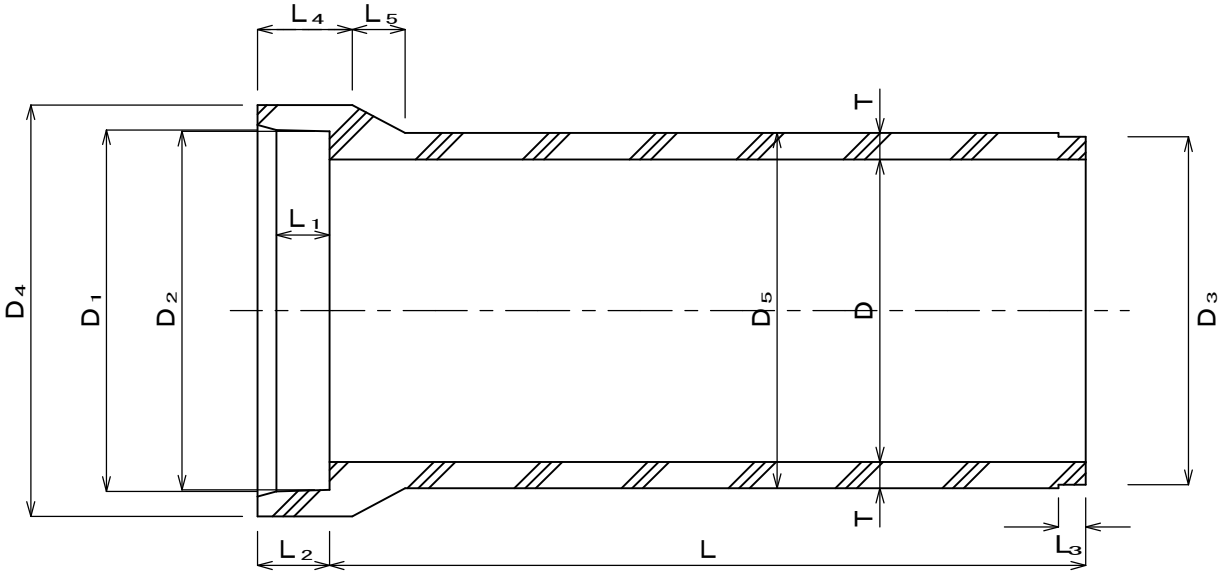

備考	・JIS A 5372 ・JSWAS A-1 ・各寸法値については、2-5規格寸法表参照のこと。

図名	遠心力鉄筋コンクリート管（NB形）規格寸法表	藤沢市 2- 5

（単位：mm）

<table>
<tr><th>呼び径</th><th>D</th><th>D_1</th><th>D_2</th><th>D_3</th><th>D_4</th><th>T</th><th>L_1</th><th>L_2</th><th>L_3</th><th>L_4</th><th>L_5</th><th>L</th><th>管外径
D_5</th><th>参考重量
kg／本</th><th>呼び径</th></tr>
<tr><td>150</td><td>150</td><td>210</td><td>206</td><td>194</td><td>262</td><td>26</td><td rowspan="3">72</td><td rowspan="5">90</td><td rowspan="3">32</td><td rowspan="2">115</td><td>50</td><td rowspan="5">2000</td><td>202</td><td>77</td><td>150</td></tr>
<tr><td>200</td><td>200</td><td>262</td><td>258</td><td>246</td><td>316</td><td>27</td><td>55</td><td>254</td><td>103</td><td>200</td></tr>
<tr><td>250</td><td>250</td><td>314</td><td>310</td><td>298</td><td>370</td><td>28</td><td rowspan="3">120</td><td rowspan="2">60</td><td>306</td><td>131</td><td>250</td></tr>
<tr><td>300</td><td>300</td><td>368</td><td>364</td><td>350</td><td>424</td><td>30</td><td rowspan="2">76</td><td rowspan="6">36</td><td>360</td><td>165</td><td>300</td></tr>
<tr><td>350</td><td>350</td><td>422</td><td>418</td><td>404</td><td>482</td><td>32</td><td>65</td><td>414</td><td>204</td><td>350</td></tr>
<tr><td>400</td><td>400</td><td>478</td><td>474</td><td>460</td><td>544</td><td>35</td><td rowspan="4">86</td><td rowspan="3">95</td><td rowspan="2">125</td><td>70</td><td rowspan="6">2430</td><td>470</td><td>306</td><td>400</td></tr>
<tr><td>450</td><td>450</td><td>534</td><td>530</td><td>516</td><td>606</td><td>38</td><td>75</td><td>526</td><td>373</td><td>450</td></tr>
<tr><td>500</td><td>500</td><td>592</td><td>588</td><td>574</td><td>672</td><td>42</td><td>130</td><td>85</td><td>584</td><td>459</td><td>500</td></tr>
<tr><td>600</td><td>600</td><td>708</td><td>704</td><td>690</td><td>804</td><td>50</td><td>100</td><td>135</td><td>100</td><td>700</td><td>660</td><td>600</td></tr>
<tr><td>700</td><td>700</td><td>824</td><td>820</td><td>802</td><td>936</td><td>58</td><td rowspan="3">90</td><td>105</td><td rowspan="3">40</td><td>140</td><td>115</td><td>816</td><td>899</td><td>700</td></tr>
<tr><td>800</td><td>800</td><td>940</td><td>936</td><td>918</td><td>1068</td><td>66</td><td>110</td><td>150</td><td>130</td><td>932</td><td>1170</td><td>800</td></tr>
<tr><td>900</td><td>900</td><td>1058</td><td>1054</td><td>1036</td><td>1204</td><td>75</td><td>115</td><td>160</td><td>150</td><td>1050</td><td>1520</td><td>900</td></tr>
</table>

備考

- JIS A 5372
- JSWAS A-1
- 呼び径150及び200の管の有効長(L)は500mm又は1000mm、呼び径250～350の管の有効長(L)は1000mm、呼び径400～900の管の有効長(L)は1200mmとすることができる。

図名	遠心力鉄筋コンクリート管（NB形）外圧強さ及び寸法許容差表	藤沢市 2- 6

<table>
<tr><th rowspan="2">呼び径</th><th colspan="2">ひびわれ荷重（kN／m）</th><th colspan="2">破壊荷重（kN／m）</th><th colspan="6">寸　法　許　容　差　（mm）</th></tr>
<tr><th>1　種</th><th>2　種</th><th>1　種</th><th>2　種</th><th>D</th><th>D_1 D_3</th><th>T</th><th>L_2</th><th>L_3</th><th>L</th></tr>
<tr><td>150</td><td rowspan="3">16.7</td><td rowspan="3">23.6</td><td rowspan="3">25.6</td><td rowspan="3">47.1</td><td rowspan="3">±3</td><td rowspan="9">±2</td><td rowspan="3">+3
−2</td><td rowspan="12">±5</td><td rowspan="9">±4</td><td rowspan="12">+10
− 5</td></tr>
<tr><td>200</td></tr>
<tr><td>250</td></tr>
<tr><td>300</td><td>17.7</td><td>25.6</td><td>26.5</td><td>51.1</td><td rowspan="9">±4</td><td rowspan="9">+4
−2</td></tr>
<tr><td>350</td><td>19.7</td><td>27.5</td><td>29.5</td><td>55.0</td></tr>
<tr><td>400</td><td>21.6</td><td>32.4</td><td>32.4</td><td>62.8</td></tr>
<tr><td>450</td><td>23.6</td><td>36.3</td><td>35.4</td><td>66.8</td></tr>
<tr><td>500</td><td>25.6</td><td>41.3</td><td>38.3</td><td>70.7</td></tr>
<tr><td>600</td><td>29.5</td><td>49.1</td><td>44.2</td><td>77.5</td></tr>
<tr><td>700</td><td>32.4</td><td>54.0</td><td>49.1</td><td>85.4</td><td rowspan="3">+3
−2</td><td rowspan="3">±5</td></tr>
<tr><td>800</td><td>35.4</td><td>58.9</td><td>53.0</td><td>93.2</td></tr>
<tr><td>900</td><td>38.3</td><td>63.8</td><td>57.9</td><td>101.0</td></tr>
</table>

備考

・JIS　A　5372
・JSWAS　A-1

図名	遠心力鉄筋コンクリート管（NC形）規格図	藤沢市 2- 7

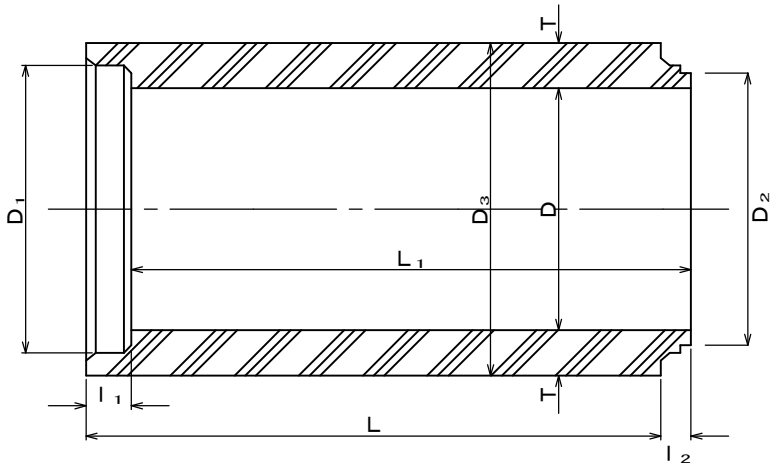

継 手 部 詳 細 （参考）

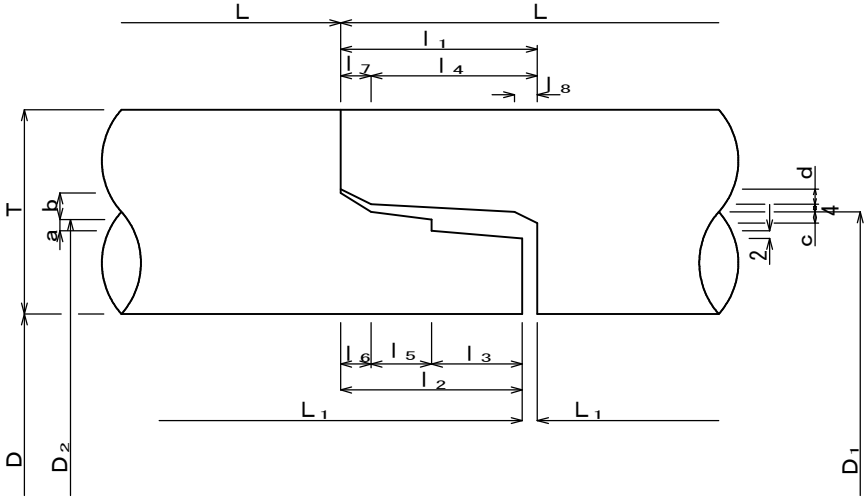

備考	・JIS A 5372 ・JSWAS A-1 ・各寸法値については、2-11規格寸法表参照のこと。

図名	遠心力鉄筋コンクリート管（NC形）規格寸法表	藤沢市 2- 8

（単位：mm）

呼び径	D	D_1	D_2	T	l_1	l_2	l_3	l_4	l_5	l_6, l_7	l_8	a	b	c	d	L	L_1	管外径 D_3	参考重量 kg／本	呼び径
1500	1500	1632	1598	140														1780	4050	1500
1650	1650	1792	1758	150														1950	4760	1650
1800	1800	1950	1916	160	120	115	55	105	45		25	10		9				2120	5530	1800
2000	2000	2164	2130	175														2350	6710	2000
2200	2200	2378	2344	190						15			12		12	2300	2295	2580	8010	2200
2400	2400	2594	2550	205														2810	9400	2400
2600	2600	2808	2764	220	135	130	65	120	50		30	12		12				3040	10900	2600
2800	2800	3022	2978	235														3270	12600	2800
3000	3000	3236	3192	250														3500	14300	3000

備考

- JIS A 5372
- JSWAS A-1
- 呼び径1500～1800の管の有効長(L)は、1080mmとすることができる。

図名	遠心力鉄筋コンクリート管（NC形）外圧強さ及び寸法許容差表	藤沢市 2- 9

<table>
<tr><th rowspan="2">呼び径</th><th colspan="3">ひびわれ荷重（kN／m）</th><th colspan="3">破壊荷重（kN／m）</th><th colspan="6">寸　法　許　容　差　（mm）</th></tr>
<tr><th>1　種</th><th>2　種</th><th>3　種</th><th>1　種</th><th>2　種</th><th>3　種</th><th>D</th><th>D_1</th><th>D_2</th><th>T</th><th>l_1，l_2</th><th>L，L_1</th></tr>
<tr><td>1500</td><td>50.1</td><td>83.4</td><td>110.0</td><td>91.3</td><td>134.0</td><td>165.0</td><td rowspan="3">±8</td><td rowspan="6">±3</td><td rowspan="6">±2</td><td rowspan="3">＋8
－4</td><td rowspan="9">±2</td><td rowspan="9">＋10
－5</td></tr>
<tr><td>1650</td><td>53.0</td><td>88.3</td><td>117.0</td><td>102.0</td><td>143.0</td><td>176.0</td></tr>
<tr><td>1800</td><td>56.0</td><td>93.2</td><td>123.0</td><td>111.0</td><td>151.0</td><td>185.0</td></tr>
<tr><td>2000</td><td>58.9</td><td>98.1</td><td>130.0</td><td>118.0</td><td>161.0</td><td>195.0</td><td rowspan="3">±10</td><td rowspan="3">＋10
－5</td></tr>
<tr><td>2200</td><td>61.9</td><td>104.0</td><td>137.0</td><td>124.0</td><td>172.0</td><td>206.0</td></tr>
<tr><td>2400</td><td>64.8</td><td>108.0</td><td>143.0</td><td>130.0</td><td>183.0</td><td>214.0</td></tr>
<tr><td>2600</td><td>67.7</td><td>113.0</td><td>150.0</td><td>136.0</td><td>193.0</td><td>224.0</td><td rowspan="3">±12</td><td rowspan="3">±4</td><td rowspan="3">±3</td><td rowspan="3">＋12
－6</td></tr>
<tr><td>2800</td><td>70.7</td><td>118.0</td><td>155.0</td><td>142.0</td><td>204.0</td><td>233.0</td></tr>
<tr><td>3000</td><td>73.6</td><td>123.0</td><td>162.0</td><td>148.0</td><td>213.0</td><td>244.0</td></tr>
</table>

備考

・JIS　A　5372
・JSWAS　A-1

図名	下水道用硬質塩化ビニル管規格図　　直管（共通・ゴム輪）	藤沢市 3- 1

直管部寸法（共通）

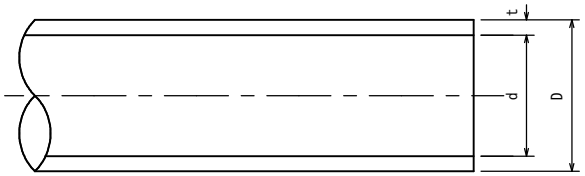

ゴム輪受口片受け直管寸法

本管形（略号　ＳＲＡ）

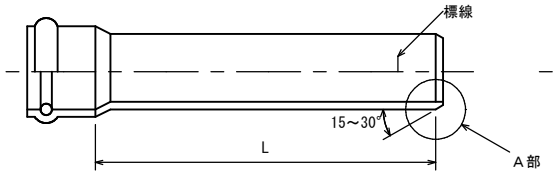

取付け管形（略号　ＳＲＢ）

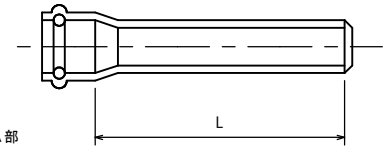

Ａ部　詳細図

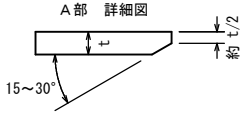

（単位：mm）

呼び径	外径 D	外径 平均外径の許容差	厚さ t(最小)	厚さ 許容差	近似内径 d（参考）	1m当たりの質量(kg)（参考）
75	89	±0.3	2.7	±0.6	83	1.159
100	114	±0.4	3.1	±0.8	107	1.737
125	140	±0.5	4.1		131	2.739
150	165		5.1		154.0	3.941
200	216	±0.7	6.5	±1.0	202.0	6.572
250	267	±0.9	7.8	±1.2	250.2	9.758
300	318	±1.0	9.2	±1.4	298.2	13.701
350	370	±1.2	10.5		347.6	18.051
400	420	±1.3	11.8	±1.6	394.8	23.059
450	470	±1.5	13.2	±1.8	441.8	28.875
500	520	±1.6	14.6	±2.0	488.8	35.346
600	630	±3.2	17.8	±2.8	591.6	52.679

（単位：mm）

呼び径	L
100	4000 ± 15
125	
150	
200	
250	
300	
350	
400	
450	
500	
600	

（単位：mm）

呼び径	L
100	800 ± 10
125	
150	4000 ± 15
200	

※面取りの形状は規定しない。

備考

・平均外径の許容差とは、任意断面における直角2方向以上の外径測定値の平均値（平均外径）と基準寸法との差をいう。
・表中１ｍ当たりの質量は、密度1.43（g/cm³）で算出したものである。
・内径は、管の厚さをｔ（最小）＋許容差／２として算出したものである。
・ＪＩＳ　Ｋ　６７４１　　ＪＳＷＡＳ　Ｋ－１

図名	下水道用硬質塩化ビニル管規格図　　直管（接着・プレーンエンド）	藤沢市 3- 2

接着受口片受け直管寸法

（略号　ＳＴ）

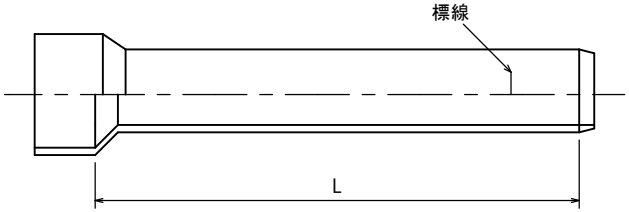

（単位：mm）

呼　び　径	L
100	4000±15
125	
150	
200	
250	
300	
350	
400	
450	
500	
600	

※面取りの形状は規定しない。

プレーンエンド直管寸法

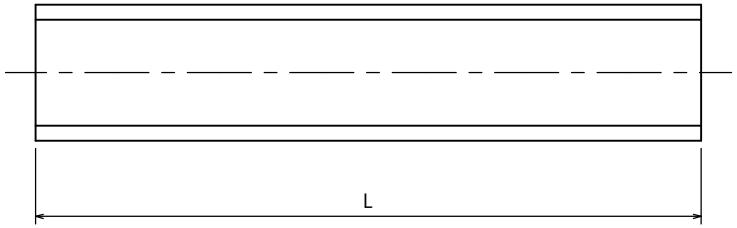

（単位：mm）

呼　び　径	L
75	4000±10
100	
125	
150	
200	
250	
300	
350	
400	
450	
500	
600	

備考	・ＪＩＳ　Ｋ　６７４１　　ＪＳＷＡＳ　Ｋ－１

図名	下水道用硬質塩化ビニル管規格図　　受口	藤沢市 3- 3

ゴム輪受口

本管用

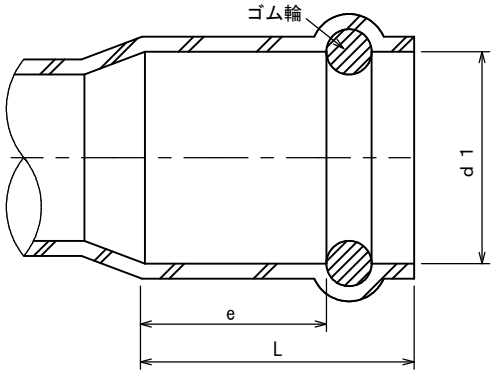

（単位：mm）

呼び径	受口内径 d1（最小）	接合長さ e（最小）	受口長さ L（最大）
100	114.5	42	145
125	140.6	44	155
150	165.7	53	165
200	216.9	54	185
250	268.1	59	205
300	319.3	62	225
350	371.5	67	240
400	421.7	72	260
450	471.9	77	285
500	522.1	82	305
600	633.8	93	355

取付け管用

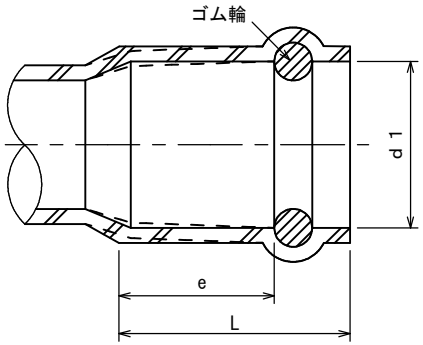

（単位：mm）

呼び径	受口内径 d1（最小）	接合長さ e（最小）	受口長さ L（最大）
100	115.0	48	90
125	141.0	53	99
150	166.0	58	108
200	218.0	69	126

接着受口

接着受口A形

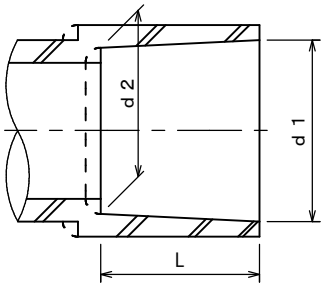

接着受口B形

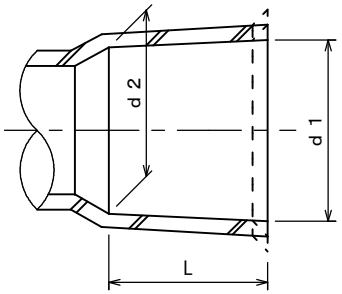

（単位：mm）

呼び径	受口内径 d1	許容差	d2	許容差	受口長さ L	許容差
75	89.6	±0.3	88.3	±0.3	40	± 5
100	114.8	±0.4	113.2	±0.4	50	
125	140.9		139.1		65	
150	166.1	±0.5	163.9	±0.5	80	
200	217.4	±0.6	214.6	±0.6	115	±10
250	268.6		265.4		140	
300	319.8	±0.7	316.2	±0.7	165	
350	372.0		368.7		200	
400	422.3	±0.8	418.4	±0.8	220	
450	472.6	±0.9	468.1	±0.9	250	
500	522.8		518.2		280	
600	634.3	±1.1	626.7	±1.1	330	

備考

- 破線で示す形状にすることもできる。
- ゴム輪の形状及びゴム輪周辺部の形状は、規定しない。
- 受口内径d1及びd2は，直角2方向以上の内径測定値の平均値とする。
- 接着受口A形の受口長さを、呼び径250はL=125±10、呼び径300はL=140±10とすることができる。
- ＪＩＳ　Ｋ　６７４１　　ＪＳＷＡＳ　Ｋ－１

図名	下水道用硬質塩化ビニル管規格図　　曲管(15°・30°)	藤沢市 3- 4

15° 曲管寸法

ゴム輪受口（略号　15SR）

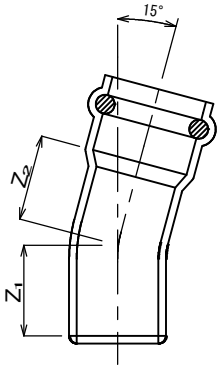

接着受口（略号　15ST）

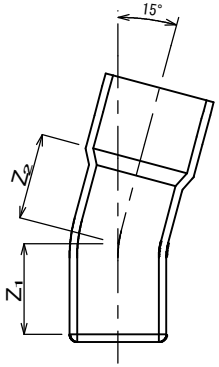

（単位：mm）

呼　び　径	Z_1	Z_2（最小）
100	110	5
125	118	10
150	129	15
200	149	25

30° 曲管寸法

ゴム輪受口（略号　30SR）

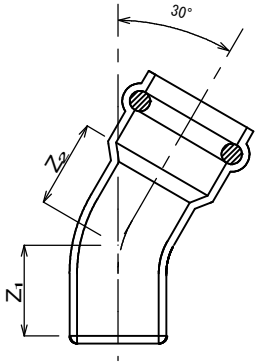

接着受口（略号　30ST）

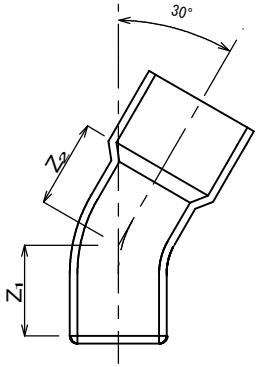

（単位：mm）

呼　び　径	Z_1	Z_2（最小）
100	138	5
125	146	10
150	159	15
200	187	25

備考

・Z_1の許容差は、±15ｍｍとする。
・面取りの形状は規定しない。
・ゴム輪受口は、取付け管形とする。
・ＪＩＳ　Ｋ　６７４１　　ＪＳＷＡＳ　Ｋ－１

図名	下水道用硬質塩化ビニル管規格図　　曲管(45°・60°)	藤沢市 3- 5

45° 曲管寸法

ゴム輪受口（略号　45SR）

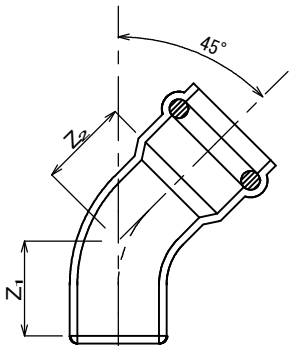

接着受口（略号　45ST）

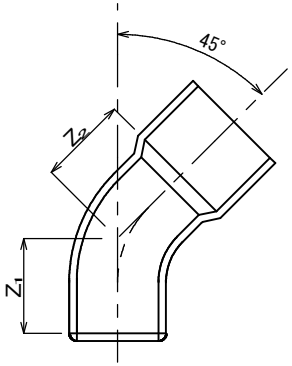

（単位：mm）

呼び径	Z_1	Z_2（最小）
100	167	35
125	175	
150	191	40
200	228	55

60° 曲管寸法

ゴム輪受口（略号　60SR）

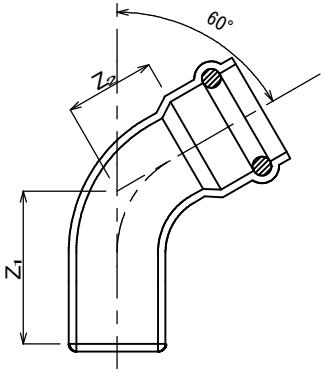

接着受口（略号　60ST）

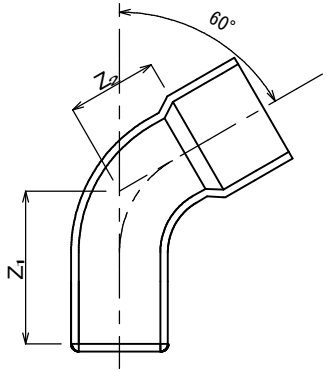

（単位：mm）

呼び径	Z_1	Z_2（最小）
100	199	55
125	207	
150	227	60
200	274	75

備考

・Z_1の許容差は、±15mmとする。
・面取りの形状は規定しない。
・ゴム輪受口は、取付け管形とする。
・ＪＩＳ　Ｋ　６７４１　　ＪＳＷＡＳ　Ｋ－１

図名	下水道用硬質塩化ビニル管規格図　　曲管（90°）・接着受口カラー	藤沢市 3- 6

90° 曲管寸法
（略号 90ST）

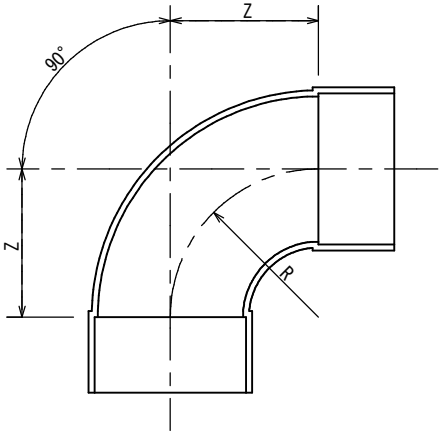

接着受口カラー寸法
（略号 WTB）

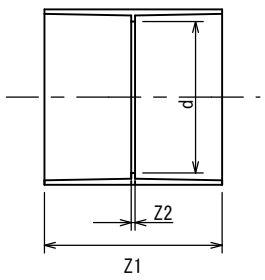

寸　法　表

（単位：mm）

呼　び　径	Z	R（参考）
75	100	100
100	128	128
125	140	140
150	170	170
200	196	196
250	225	225
300	250	250

寸　法　表

（単位：mm）

呼 び 径	Z_1	Z_2	d（参考）
75	84	4	83
100	105	5	107
125	135	5	131
150	165	5	154
200	235	5	202
250	276	5	250
300	307	5	298

備考

・Zの許容差は、±15mmとする。
・Z_1の許容差は、呼び径75～150は±10mm、呼び径200～300は±20mmとする。
・Z_2の許容差は、±2mmとする。
・ＪＩＳ　Ｋ　６７４１　　ＪＳＷＡＳ　Ｋ－１

図名	下水道用硬質塩化ビニル管規格図　　自在曲管(0°・15°・30°)	藤沢市 3- 7

0° 自在曲管（略号　0SRF）

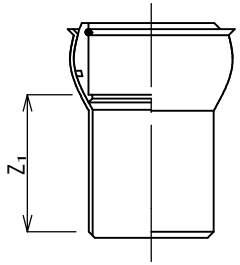

15° 自在曲管（略号　15SRF）

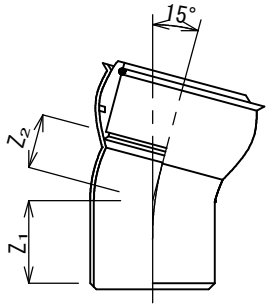

30° 自在曲管（略号　30SRF）

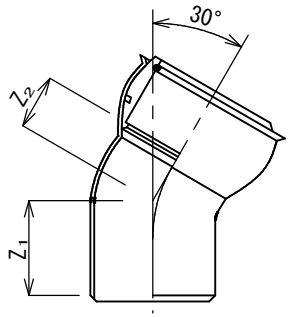

（単位：mm）

呼　び　径	Z_1（最小）
100	90
125	100
150	110
200	125

（単位：mm）

呼　び　径	Z_1（最小）	Z_2（最小）
100	90	30
125	100	31
150	101	40
200	121	54

（単位：mm）

呼　び　径	Z_1（最小）	Z_2（最小）
100	98	30
125	110	41
150	117	50
200	140	75

備考

・ゴム輪受口は、取付け管形（自在）とする。
・面取りの形状は規定しない。
・ＪＩＳ　Ｋ　６７４１　　ＪＳＷＡＳ　Ｋ－１

図名	下水道用硬質塩化ビニル管規格図　　自在曲管(45°・60°・75°)	藤沢市 3- 8

45° 自在曲管（略号　45SRF）

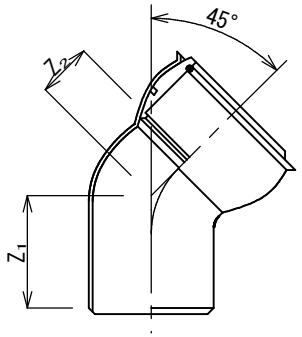

（単位：mm）

呼　び　径	Z_1（最小）	Z_2（最小）
100	107	40
125	120	51
150	130	68
200	155	93

60° 自在曲管（略号　60SRF）

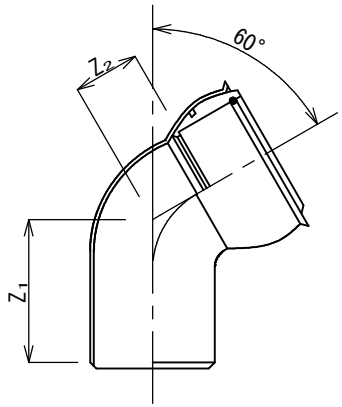

（単位：mm）

呼　び　径	Z_1（最小）	Z_2（最小）
100	112	50
125	126	61
150	134	75
200	175	121

75° 自在曲管（略号　75SRF）

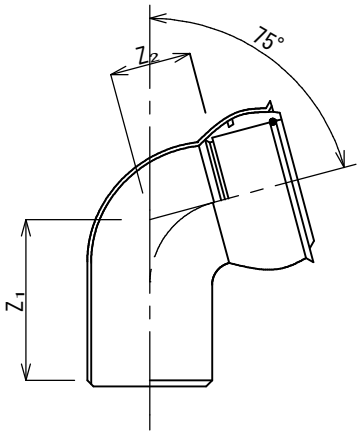

（単位：mm）

呼　び　径	Z_1（最小）	Z_2（最小）
100	123	60
125	140	75
150	155	95
200	195	135

備考

・ゴム輪受口は、取付け管形（自在）とする。
・面取りの形状は規定しない。
・ＪＩＳ　Ｋ　６７４１　　ＪＳＷＡＳ　Ｋ－１

図名	下水道用硬質塩化ビニル管規格図　　鉄筋コンクリート管及び陶管用A型90°支管	藤沢市 3- 9

鉄筋コンクリート管及び陶管用A形90°支管
（略号 A90SHR）

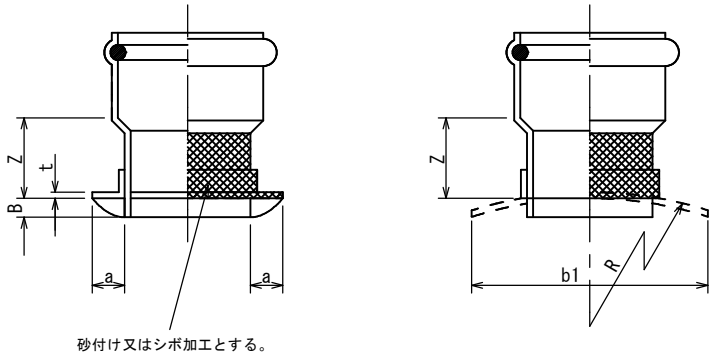

（単位：mm）

呼び径	Z	t（最小）	a（最小）	b1（最小）	B（最大）
100	45	4	35	70	25
125				90	
150	50			100	
200				140	

備考

・Zの許容差は、±15mmとする。
・Rは、本管の呼び径500以下は200mm、600以上は600mmを標準とする。
・破線で示す形状にすることもできる。
・ゴム輪受口は、取付管形とする。
・シボ加工とは、プラスチックの表面（裏面）に水玉模様あるいは梨地等の浅い凸凹を付ける加工をいう。
・ＪＩＳ　Ｋ　６７４１　　ＪＳＷＡＳ　Ｋ－１

図名	下水道用硬質塩化ビニル管規格図　　硬質塩化ビニル管用90°支管	藤沢市 3-10

硬質塩化ビニル管用90°支管
（略号 90SVR）

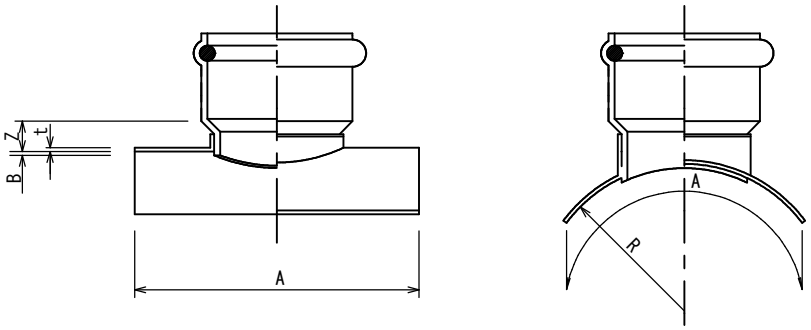

（単位：mm）

呼び径	Z	t（最小）	A（最小）	B（最大）	R	呼び径	Z	t（最小）	A（最小）	B（最大）	R
150-100	45	4	230	5.1	82.5	400-100	45	4	300	11.8	210.0
200-100			300	6.5	108.0	400-125					
200-125						400-150	50				
200-150	50					400-200					
250-100	45			7.8	133.5	450-100	45			13.2	235.0
250-125						450-125					
250-150	50					450-150	50				
250-200						450-200					
300-100	45			9.2	159.0	500-100	45			14.6	260.0
300-125						500-125					
300-150	50					500-150	50				
300-200						500-200					
350-100	45			10.5	185.0	600-100	45			17.8	315.0
350-125						600-125					
350-150	50					600-150	50				
350-200						600-200					

備考

・呼び径は、「本管呼び径－取付け管呼び径」である。
・Ｚの許容差は、±15mmとする。
・Ｒは、標準値を示す。
・破線で示す形状にすることもできる。
・ゴム輪受口は、取付け管形とする。
・ＪＩＳ　Ｋ　６７４１　　ＪＳＷＡＳ　Ｋ－１
・本管と取付管の接続には可とう性を有する材料を使用すること(8章参照)。

図名	下水道用硬質塩化ビニル管規格図　　副管用90°支管	藤沢市 3-11

副管用90°支管寸法　　（略号 VS）

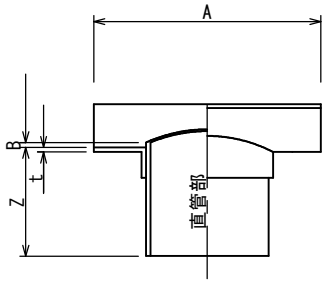

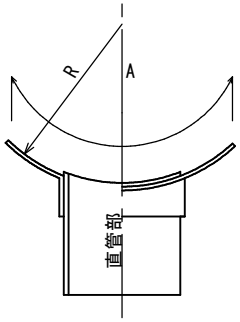

寸　法　表

（単位：mm）

呼　び　径	Z	t（最小）	A（最小）	B（最大）	R
150－100	120	4	250	5.1	82.5
200－125			300	6.5	108.0
200－150	140				
250－125	120			7.8	133.5
250－150	140				
250－200	160				
300－150	140			9.2	159.0
300－200	160				
350－150	140			10.5	185.0
350－200	160				
400－200	160			11.8	210.0
400－250	200				
450－200	160			13.2	235.0
450－250	200				
500－250			350	14.6	260.0
500－300	220				
600－300			350	17.8	315.0

備考

・呼び径は、「本管呼び径－取付管呼び径」である。
・Zの許容差は±10mmとする。
・Rは、標準値を示す。
・直管部の寸法は本標準図３－１直管部寸法（共通）による。
・破線で示す形状にすることもできる。
・ＪＩＳ　Ｋ　６７４１　　ＪＳＷＡＳ　Ｋ－１

図名	管基礎　管の種類と基礎・地盤の区分例（参考）	藤沢市 4- 1

管の種類と基礎

管種 ＼ 地盤		硬質土及普通土	軟弱土	極軟弱土
剛性管	鉄筋コンクリート管 レジンコンクリート管	砂基礎 コンクリート基礎 砕石基礎	砂基礎 砕石基礎 はしご胴木基礎 コンクリート基礎	はしご胴木基礎 鳥居基礎 鉄筋コンクリート基礎
可とう性管	硬質塩化ビニル管 ポリエチレン管	砂基礎	砂基礎 ベットシート基礎 ソイルセメント基礎	ベットシート基礎 ソイルセメント基礎 はしご胴木基礎 布基礎
	強化プラスチック複合管	砂基礎 砕石基礎		
	ダクタイル鋳鉄管 鋼　管	砂基礎	砂基礎	砂基礎 はしご胴木基礎 布基礎

地盤の区分例

地盤	代表的な土質
硬質土	硬質粘土、れき混り土及びれき混り砂
普通土	砂、ローム及び砂質粘土
軟弱土	シルト及び有機質土
極軟弱土	非常に緩い、シルト及び有機質土

備考

・岩盤に布設する場合は、応力を均等に分布できる構造となる基礎とする。

図名	管基礎　剛性管きょの基礎の種類	藤沢市 4- 2

砂基礎

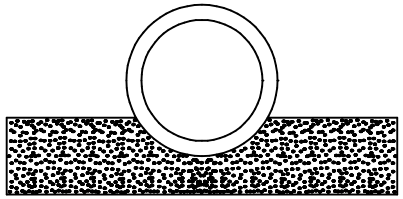

砕石基礎

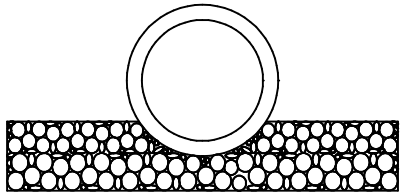

鉄筋コンクリート基礎

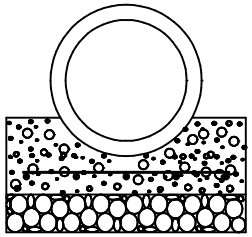

コンクリート基礎

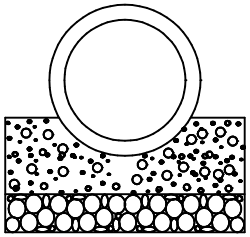

はしご胴木基礎

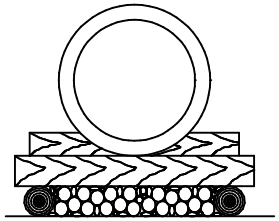

鳥居基礎

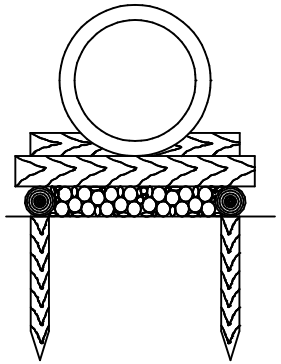

備考	・基礎寸法については、土質条件、施工条件等を考慮して決定すること。

図名	管基礎　可とう性管きょの基礎の種類	藤沢市 4- 3

砂基礎

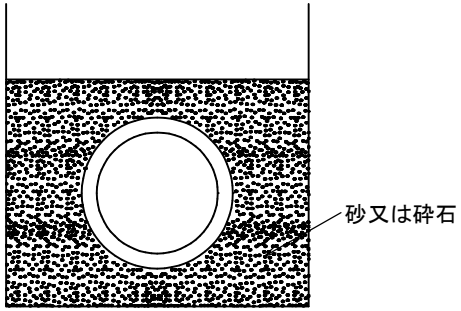

はしご胴木基礎

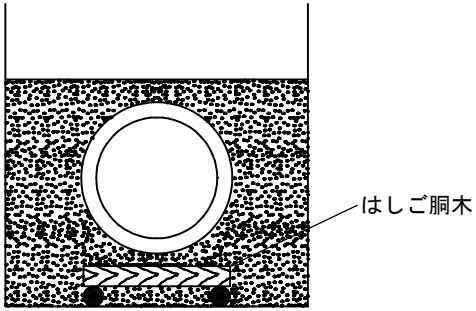

布基礎

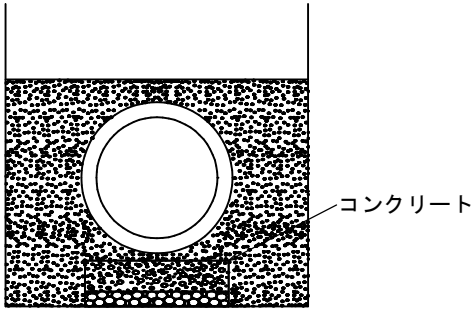

ベッドシート基礎

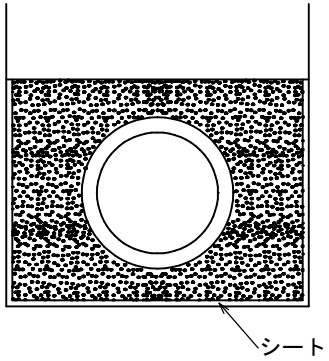

ソイルセメント基礎

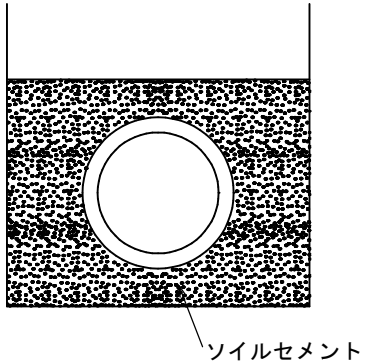

備考	・基礎寸法については、土質条件、施工条件等を考慮して決定すること。

図名	掘削及び埋戻し標準図　（参考）	藤沢市 5- 1

掘　削

素堀の場合

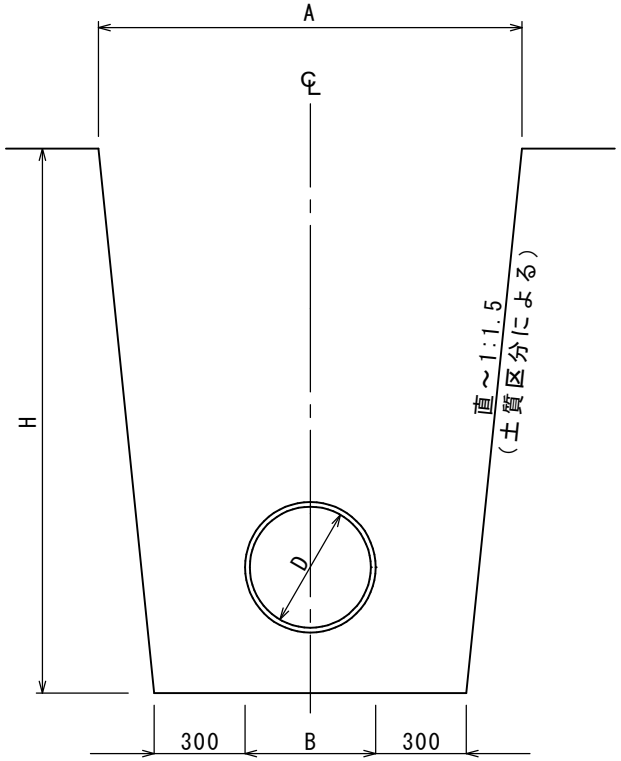

掘　削

軽量鋼矢板及び鋼矢板等使用

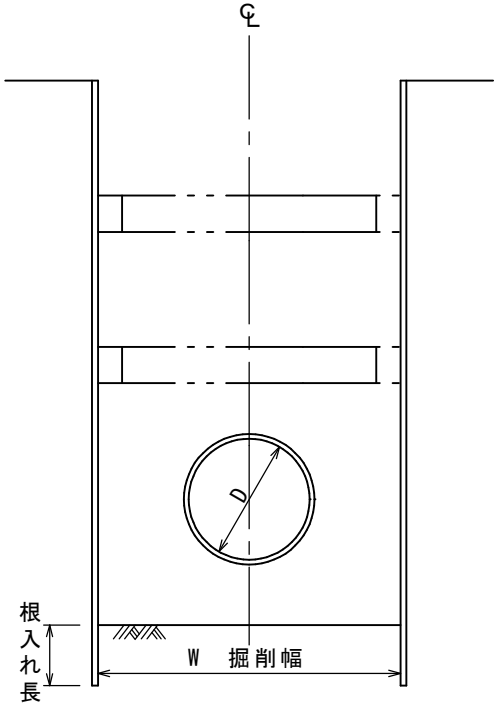

備考	・掘削及び埋戻しは、機械施工を原則とする。 ・埋戻しは、一層厚20cm毎の転圧とする。 ・埋戻しの管頂30cmまでは、人力転圧を併用する。 ・土質条件と掘削深によって適切な法勾配を確保すること。 ＊上記作業について各道路管理者と協議し施工方法を決定すること。

図名	軽量鋼矢板・アルミ矢板及び軽量金属支保工設置標準図（参考）	藤沢市 5- 2

平面図

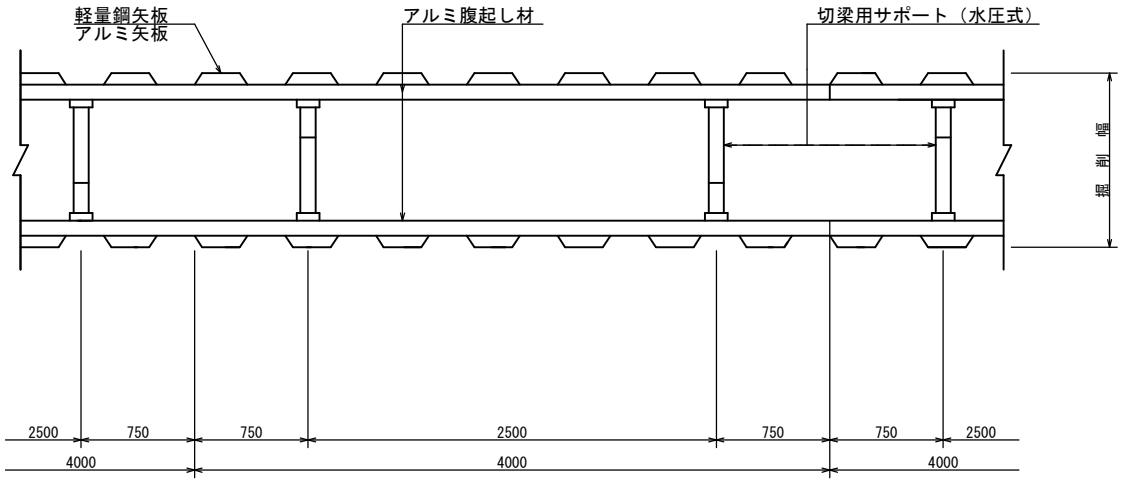

断面図

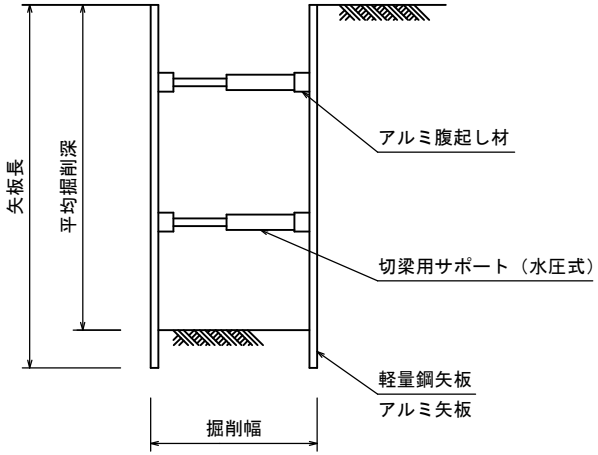

平　均　掘　削　深　（m）	段　数	矢　板　長
1.50 ≦ h ≦ 1.80	1	2.0m
1.80 ＜ h ≦ 2.00	1	2.5m
2.00 ＜ h ≦ 2.30	2	2.5m
2.30 ＜ h ≦ 2.80	2	3.0m
2.80 ＜ h ≦ 3.00	2	3.5m
3.00 ＜ h ≦ 3.30	2	3.5m
3.30 ＜ h ≦ 3.50	2	4.0m
3.50 ＜ h ≦ 3.80	3	4.0m

備考

・矢板材料については、安全を確認できる材料を使用するものとする。

図名	埋設下水道管明示方法（塩ビ管用）	藤沢市 6- 1

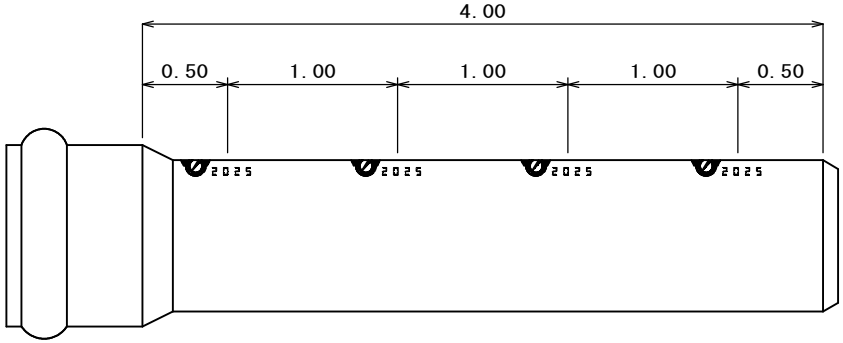

《汚 水 管 用 》　※2025年度(令和7年度)例

【テンプレート記載方法】

D≦φ500㎜　上図の通り。（管頂部に記載する。）

D＞φ500㎜　管頂部に上記の通り記載し、管の両側面にも同様に記載する。（下図参照）

●D＞φ500㎜の記載例

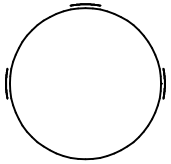

《雨 水 管・合 流 管 用 》　2025年度(令和7年度)例

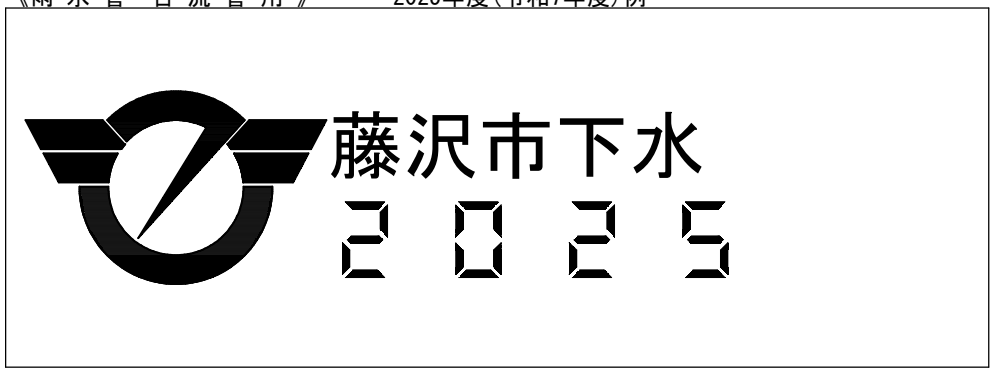

【テンプレート仕様】

単位：㎜

縦	55
横	240(汚水)　185(雨水・合流)
フォント	ゴシック太字
文字サイズ	20
文字間隔	5
市章サイズ	横70×縦50 藤沢市例規記載の寸法

備考

・文字の記載はテンプレートを用いること。
・文字色は茶色とする。
・テンプレート仕様は上表を標準とするが，文字についてはカタカナ表記も可。
・記載位置は上図のとおり。

図名	埋設下水道管明示方法（鉄筋コンクリート管用）	藤沢市 6- 2

【汚水用】

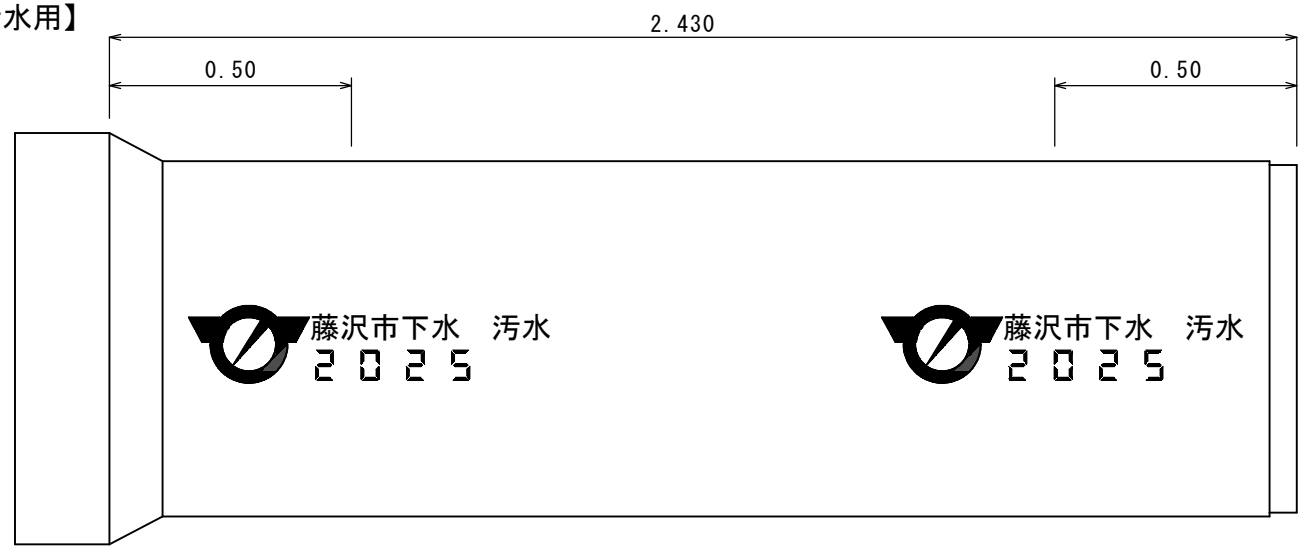

【雨水・合流用】

備考	・テンプレート記載方法，仕様については塩ビ管と同じ。

図名	マンホール間隔等一覧	藤沢市 7- 1

マンホールの管きょ径別最大間隔

現場条件等を考慮し下表によりがたい場合は，別途下水道管理者と協議すること。

管きょ径(mm)	600以下	1,000以下	1,500以下	1,650以上
最大間隔(m)	※75	100	150	200

※　小口径管(φ600mm以下)については、最大間隔80mまで可能。

マンホールの接続管径及び形状別用途

呼び方	形　状　寸　法	接続管径(単位mm)		用　　途
		中間点	会合点	
円形０号	内径 75cm　円形	400	250	小規模な排水又は起点 他の埋設物の制約等から1号マンホールが設置できない場合
円形１号	内径 90cm　円形	500	400	管の起点及び内径500mm以下の管の中間点並びに内径400mmまでの管の会合点
円形２号	内径120cm　円形	800	500	内径800mm以下の管の中間点及び内径500mm以下の管の会合点
円形３号	内径150cm　円形	1100	700	内径1,100mm以下の管の中間点及び内径700mm以下の管の会合点
円形４号	内径180cm　円形	1200	800	内径1,200mm以下の管の中間点及び内径800mm以下の管の会合点
円形５号	内径220cm　円形	1500	1100	内径1,500mm以下の管の中間点及び内径1,100mm以下の管の会合点

足掛金物の位置

※　下流側が小口径管(φ600mm以下)の場合、
足掛金物は原則下流側へ設置。

平面図

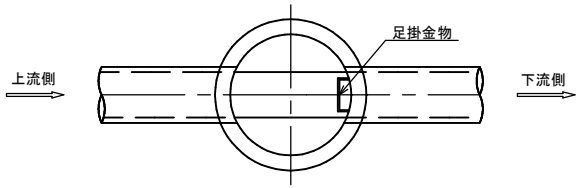

削孔間隔

※　削孔間隔は10cm以上の残り代を確保すること。
10cm以下になる場合は別途防護コンクリートをすること。

平面図

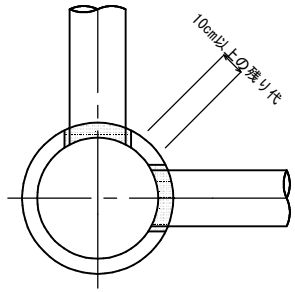

備考	

図名	組立式0号マンホール（内径750mm円形）構造図（参考）	藤沢市 7- 2

横　断　面　図

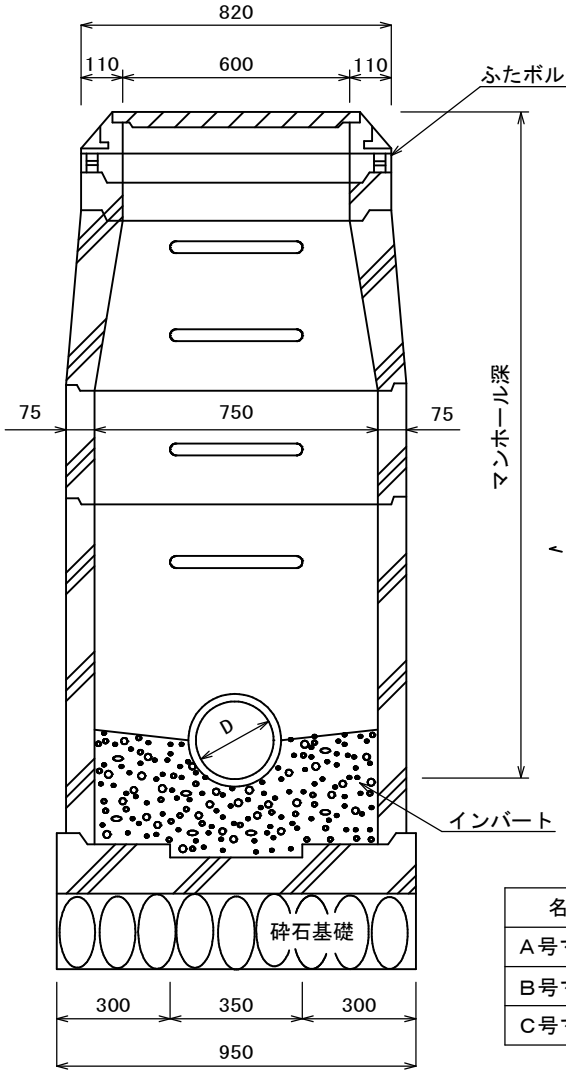

平　面　図

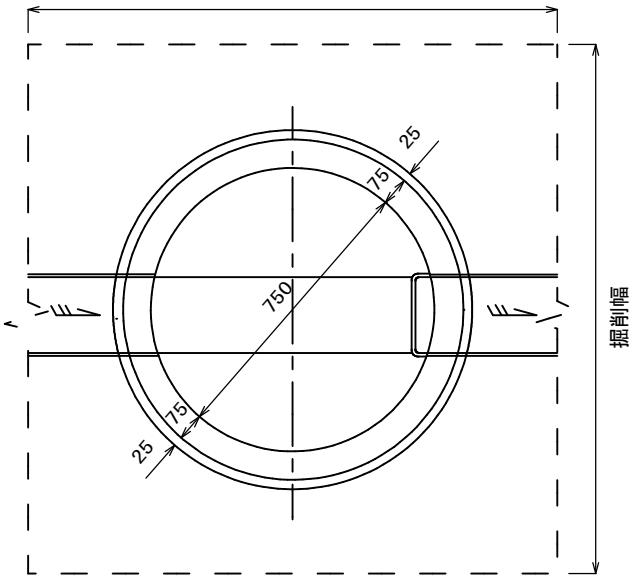

縦　断　面　図

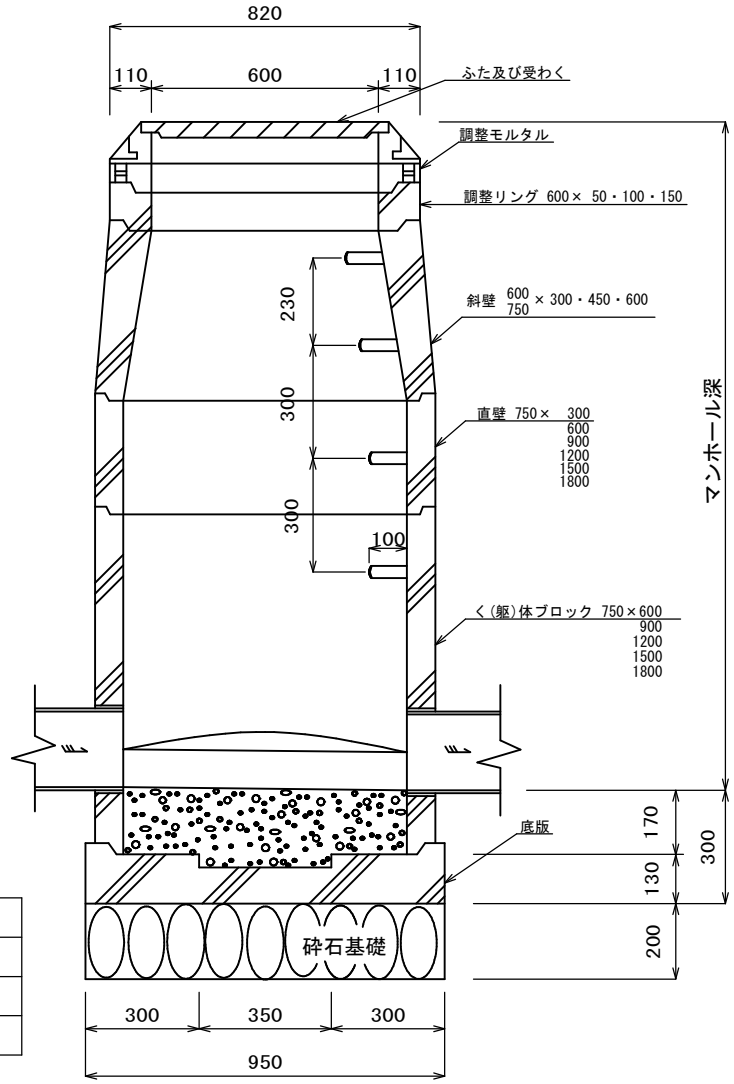

名　　称	種　　別	底部形状	上下流管底差
A号マンホール	合流・雨水	インバート	＜ 60cm
B号マンホール	雨水	砂溜り 20cm	60cm ～ 99cm
C号マンホール	雨水	砂溜り 50cm	100cm ～ 200cm

備考

・ＪＳＷＡＳ　Ａ－１１
・基礎に関しては、支持地盤が明らかに適用不能と判断される場合は、基礎種別・厚さ等について別途検討するものとする。
・マンホールと管きょの接続部にはマンホール用可とう性継手を設置すること。詳細は【8章】を参照すること。

図名	組立式0号マンホール　底版構造図（参考）	藤沢市 7- 3

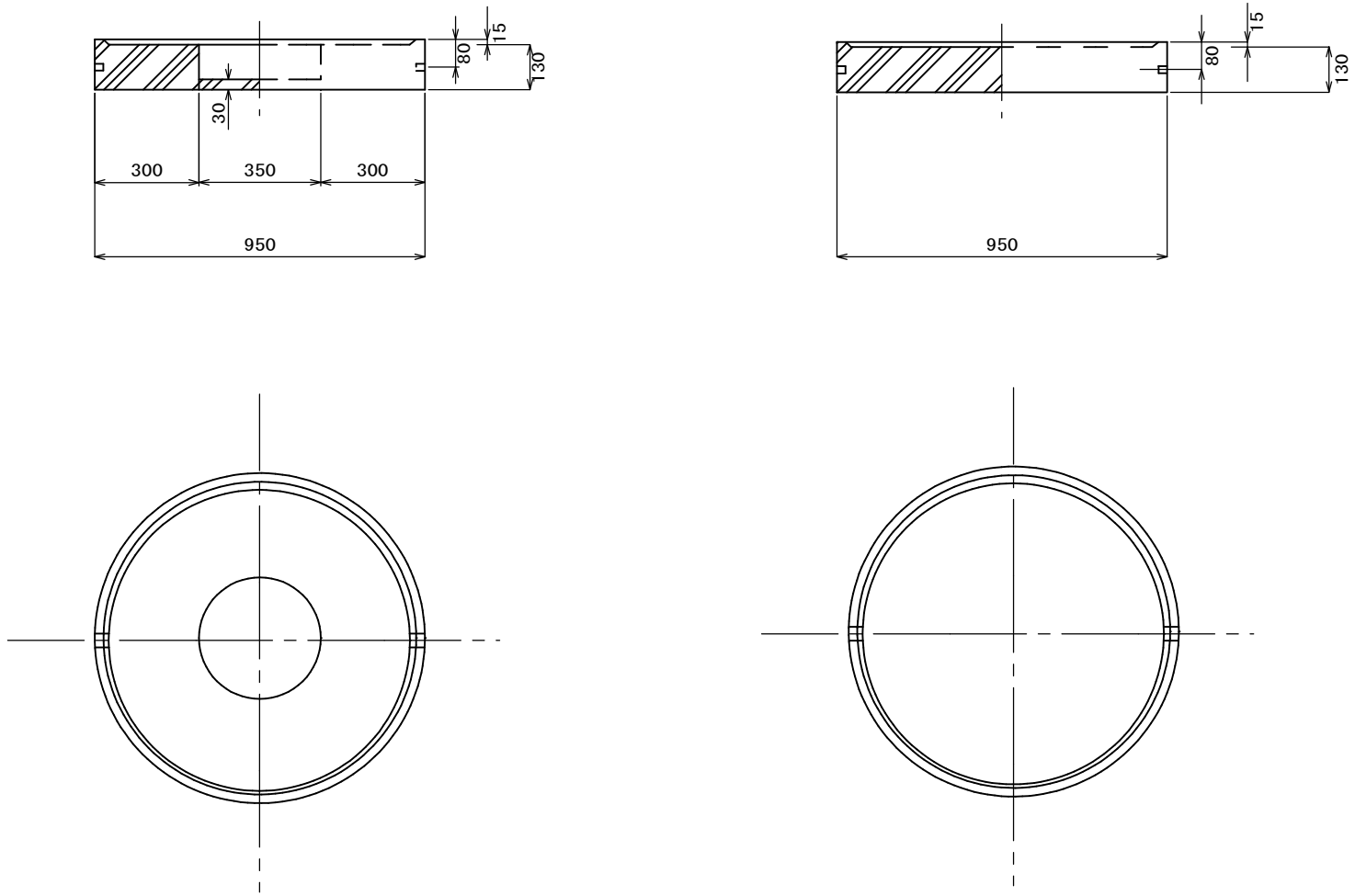

備考	・ＪＳＷＡＳ　Ａ－１１

図名	組立式1号マンホール（内径900mm円形）構造図（参考）	藤沢市 7- 4

横断面図

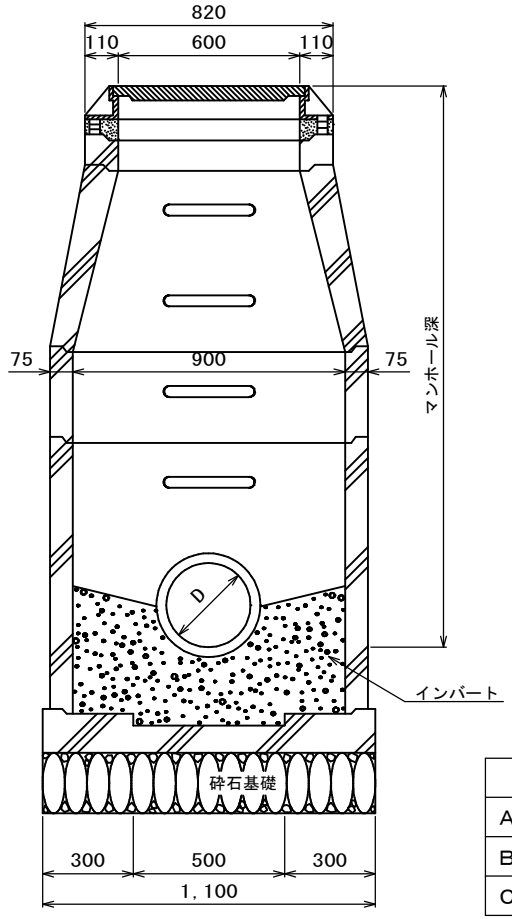

平面図

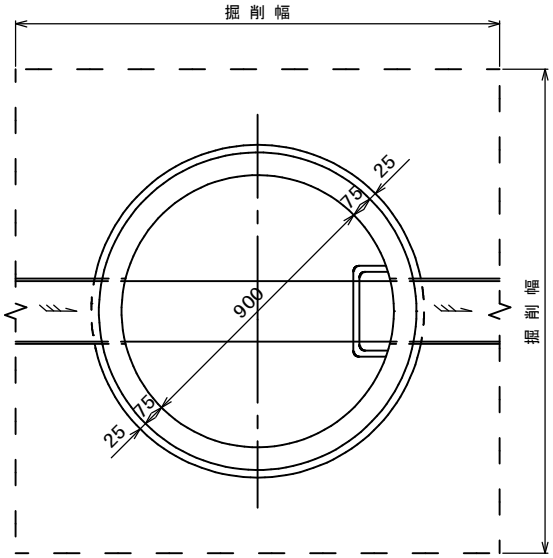

縦断面図

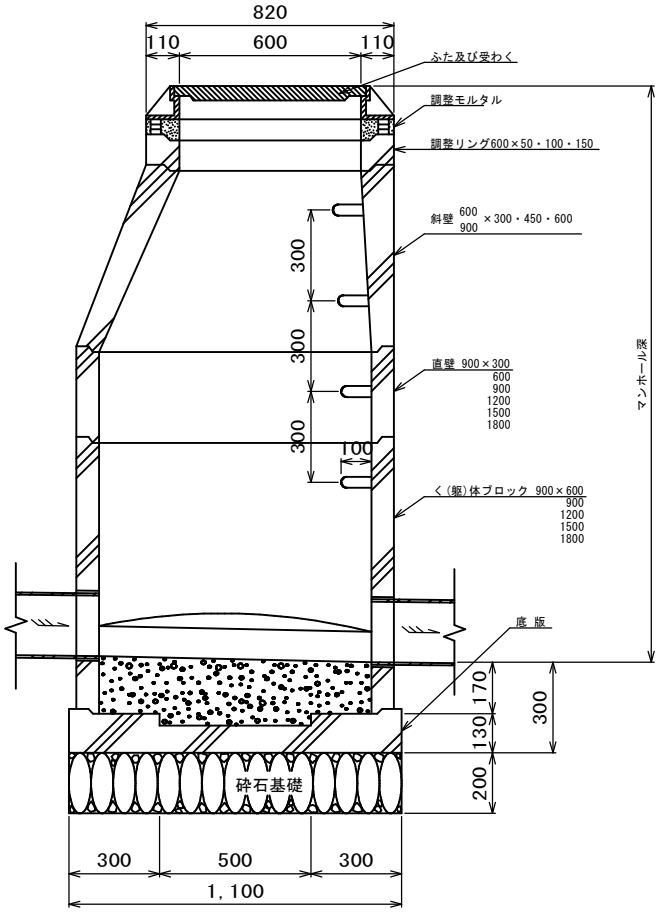

名　称	種　別	底部形状	上下流管底差
A号マンホール	合流・雨水	インバート	＜　60cm
B号マンホール	雨水	砂溜り 20cm	60cm ～ 99cm
C号マンホール	雨水	砂溜り 50cm	100cm ～ 200cm

備考

・ＪＳＷＡＳ　Ａ－１１
・マンホールと管きょの接続部にはマンホール用可とう性継手を設置すること。詳細は【8章】を参照すること。

図名	組立式1号マンホール　底版構造図（参考）	藤沢市 7- 5

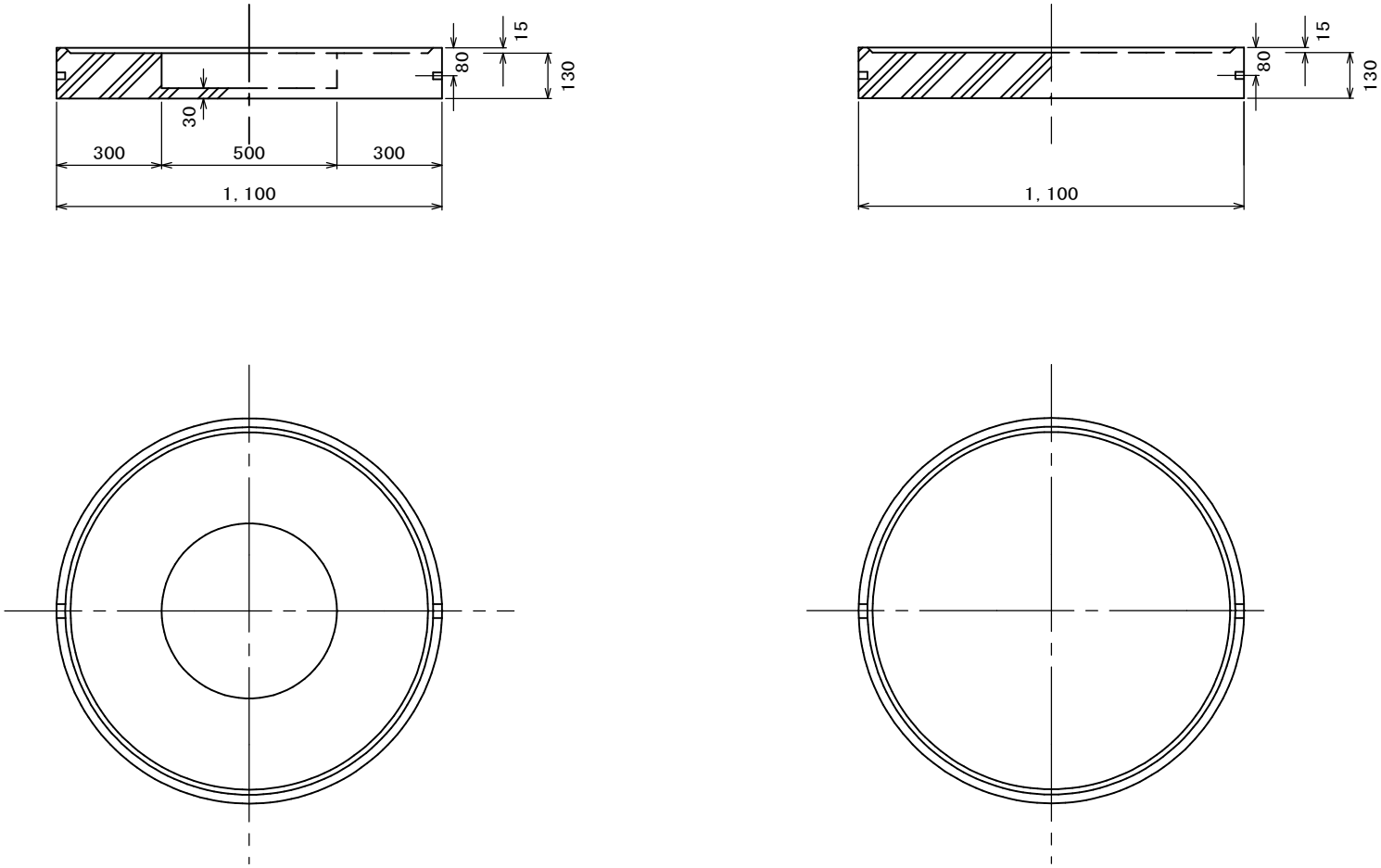

備考	・ＪＳＷＡＳ　Ａ－１１

図名	組立式1号マンホール　中間スラブ構造図（参考）	藤沢市 7- 6

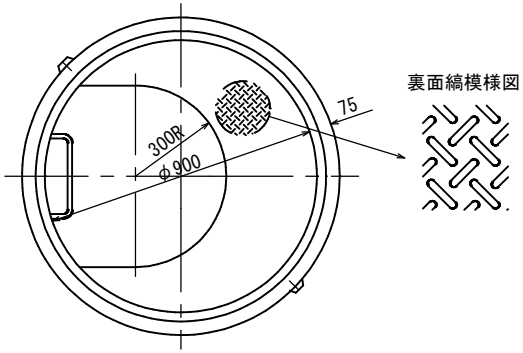

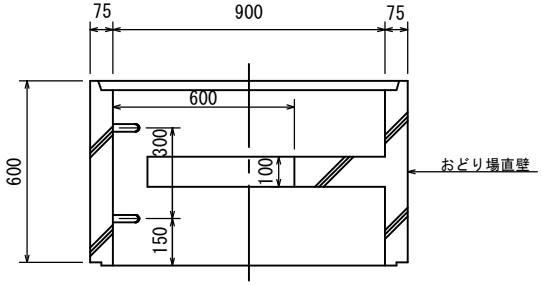

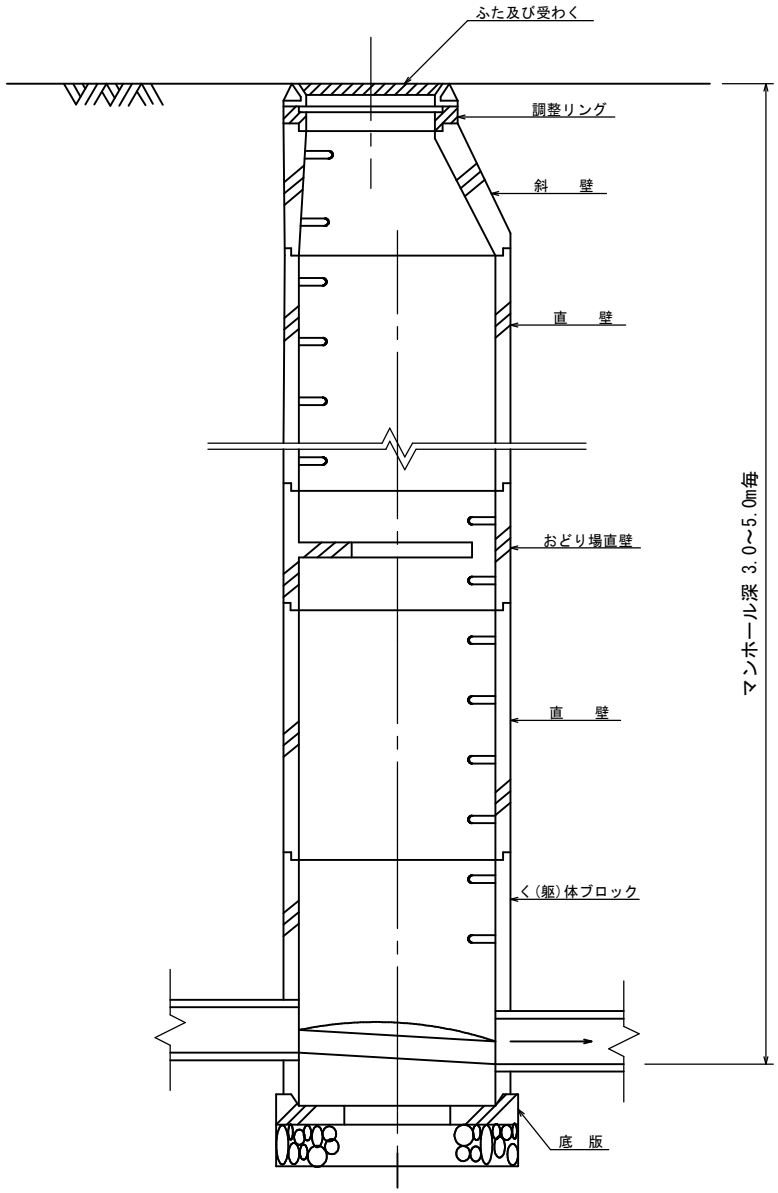

備考	・５ｍを超えるマンホールの場合３～５ｍ毎に中間スラブを設ける。 ・ＪＳＷＡＳ　Ａ－１１

図名	組立式2号マンホール（内径1200mm円形）構造図Ｉ（参考）	藤沢市 7- 7

横断面図

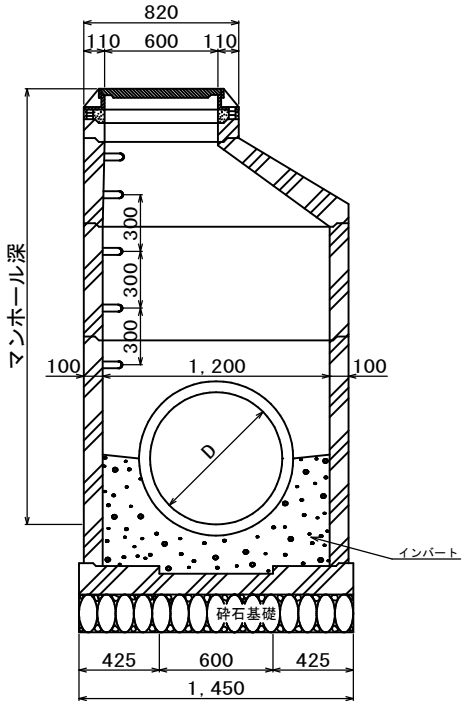

平面図

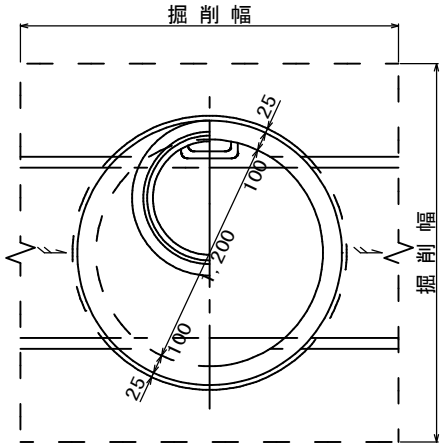

縦断面図

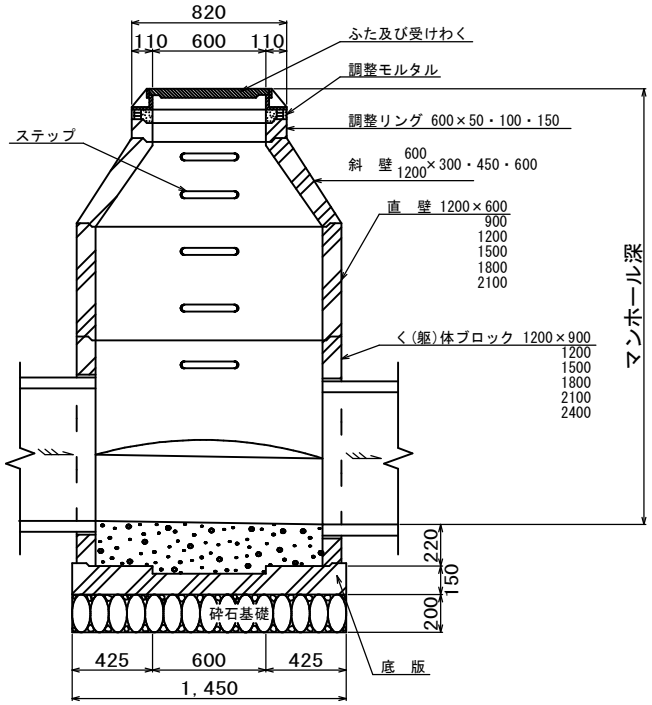

名　　称	種　　別	底部形状	上下流管底差
Ａ号マンホール	合流・雨水	インバート	＜ 60cm
Ｂ号マンホール	雨水	砂溜り20cm	60cm～ 99cm
Ｃ号マンホール	雨水	砂溜り50cm	100cm～200cm

備考

・流出管径600mm以下の場合の足掛金物の位置は、流出管上にくるものとする。
・ＪＳＷＡＳ　Ａ－１１
・マンホールと管きょの接続部にはマンホール用可とう性継手を設置すること。詳細は【8章】を参照すること。

図名	組立式2号マンホール（内径1200mm円形）構造図Ⅱ（参考）	藤沢市 7- 8

横断面図

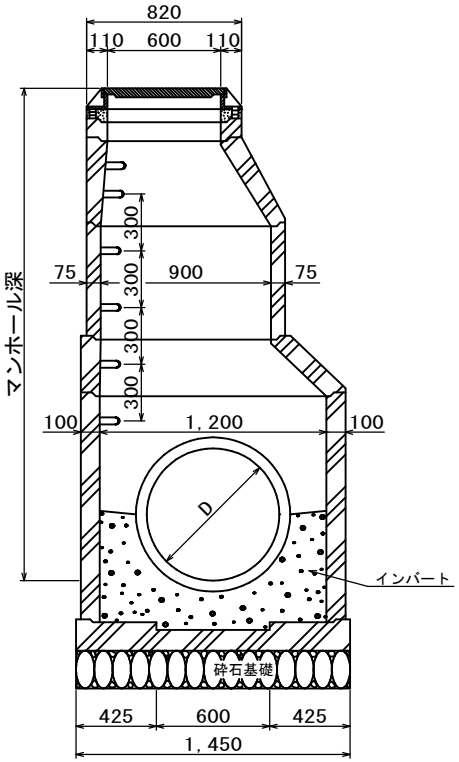

平面図

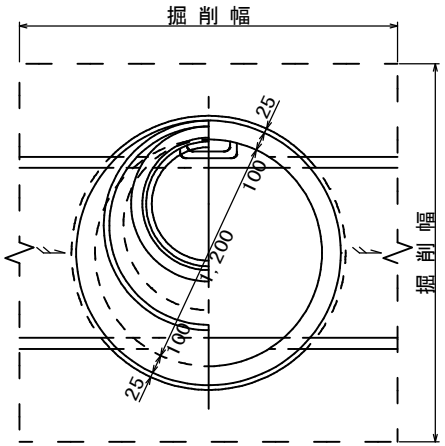

縦断面図

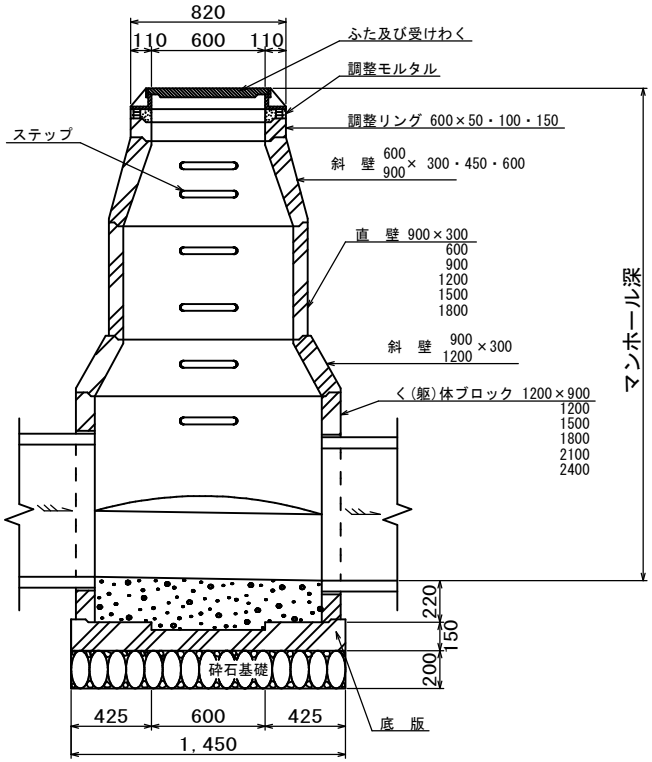

名　　称	種　　別	底部形状	上下流管底差
A号マンホール	合流・雨水	インバート	＜ 60cm
B号マンホール	雨水	砂溜り20cm	60cm～ 99cm
C号マンホール	雨水	砂溜り50cm	100cm～200cm

備考

・流出管径600mm以下の場合の足掛金物の位置は、流出管上にくるものとする。
・ＪＳＷＡＳ　Ａ－１１
・マンホールと管きょの接続部にはマンホール用可とう性継手を設置すること。詳細は【8章】を参照すること。

図名	組立式2号マンホール　底版構造図（参考）	藤沢市 7- 9

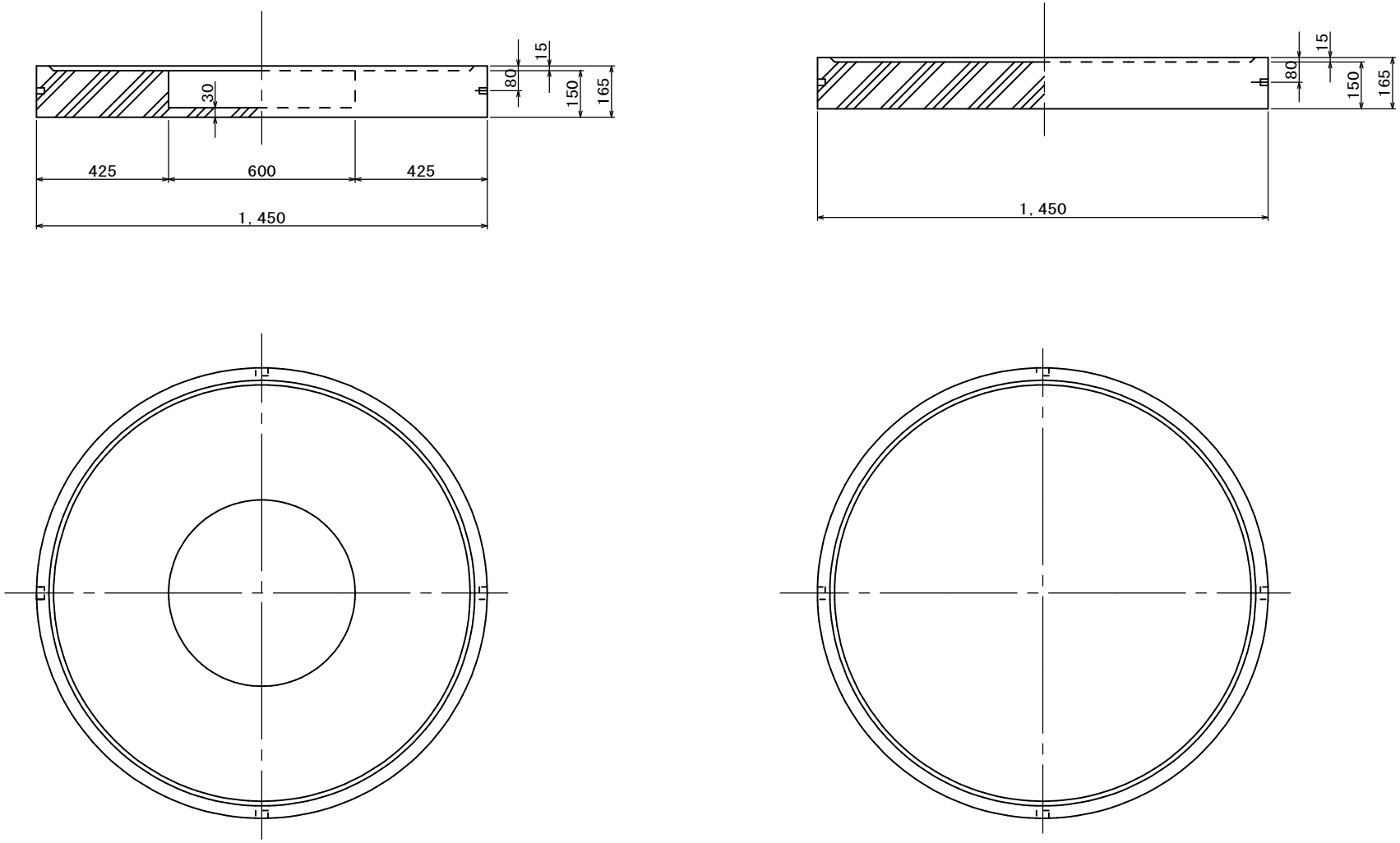

備考	・ＪＳＷＡＳ　Ａ－１１

図名	組立式2号マンホール　中間スラブ構造図（参考）	藤沢市 7-10

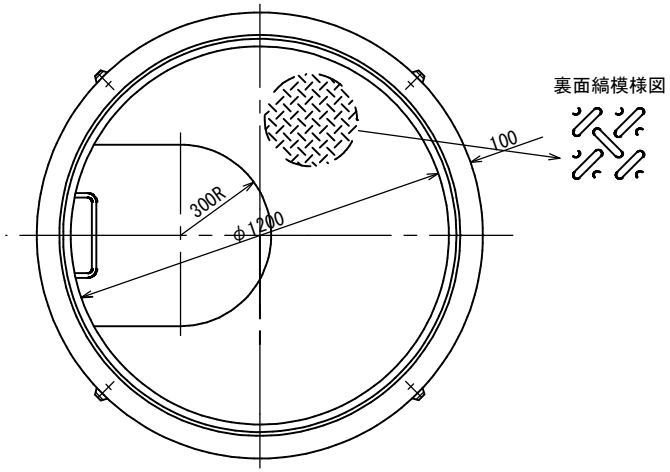

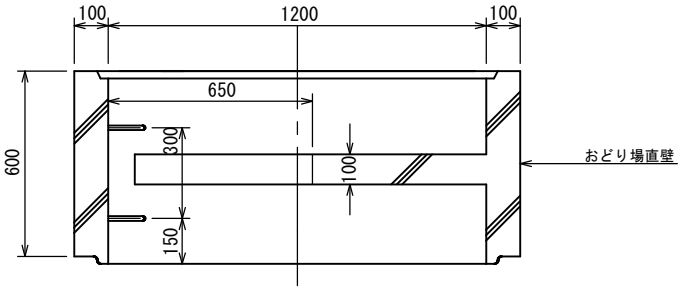

備考	・５ｍを超えるマンホールの場合3～5m毎に中間スラブを設ける。 ・ＪＳＷＡＳ　Ａ－１１

図名	組立式3号マンホール（内径1500mm円形）構造図（参考）　　マンホール蓋φ900mm	藤沢市 7-11

横断面図

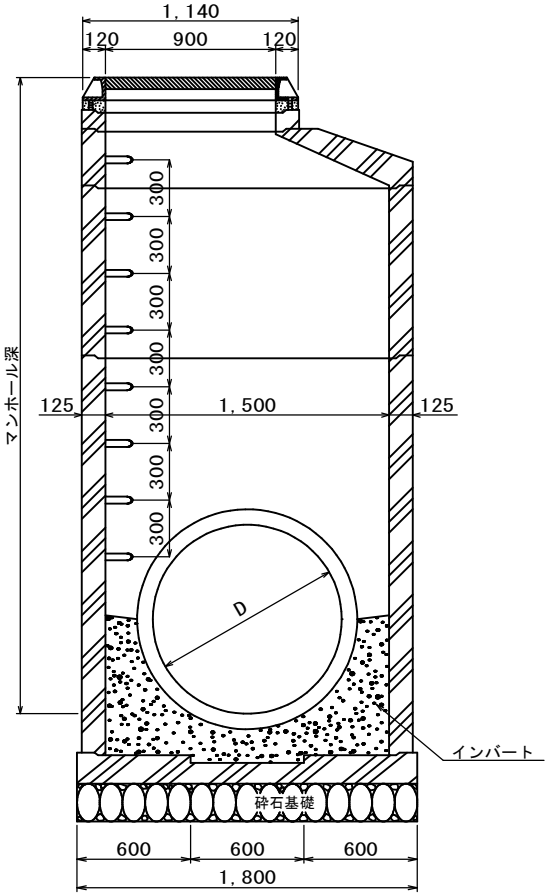

平面図

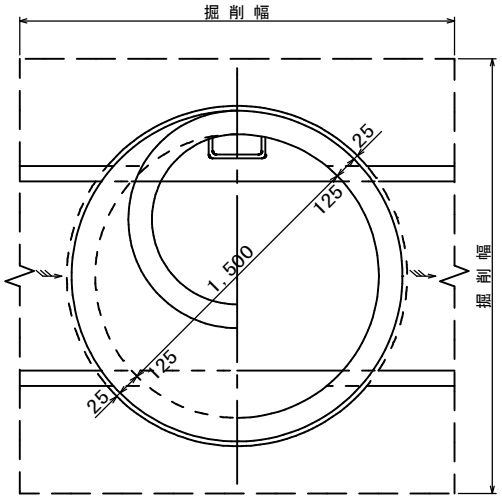

縦断面図

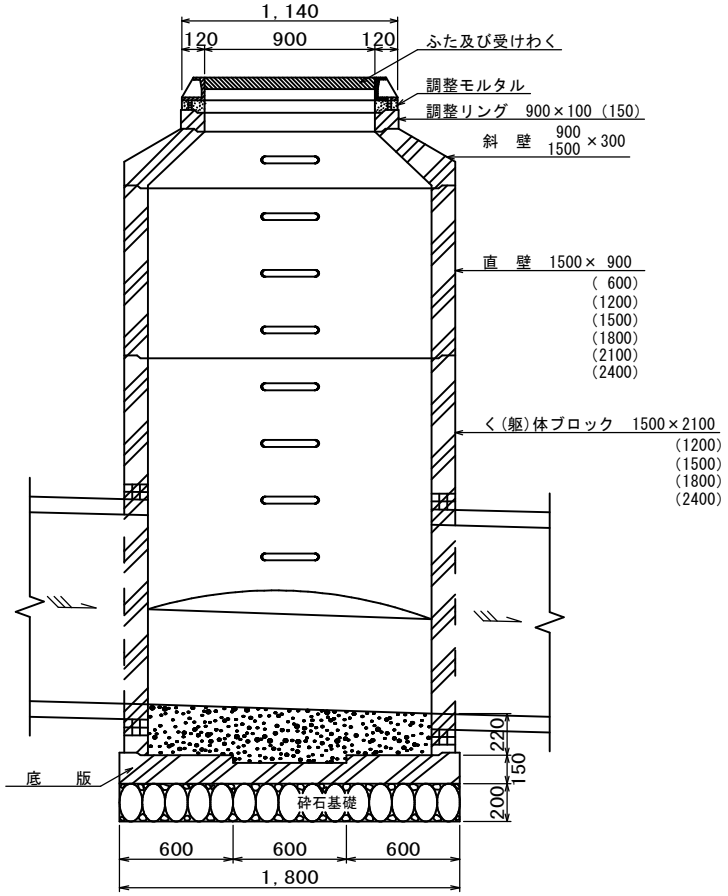

名　称	種　別	底部形状	上下流管底差
A号マンホール	合流・雨水	インバート	＜　60cm
B号マンホール	雨水	砂溜り 20cm	60cm ～ 99cm
C号マンホール	雨水	砂溜り 50cm	100cm ～ 200cm

備考

・流出管径600mm以下の場合の足掛金物の位置は、流出管上にくるものとする。
・ＪＳＷＡＳ　Ａ－１１
・親子蓋とする場合は下水道管理者と別途協議する。
・マンホールと管きょの接続部にはマンホール用可とう性継手を設置すること。詳細は【8章】を参照すること。

図名	組立式3号マンホール（内径1500mm円形）構造図（参考）　　マンホール蓋φ600mm	藤沢市 7-12

横断面図

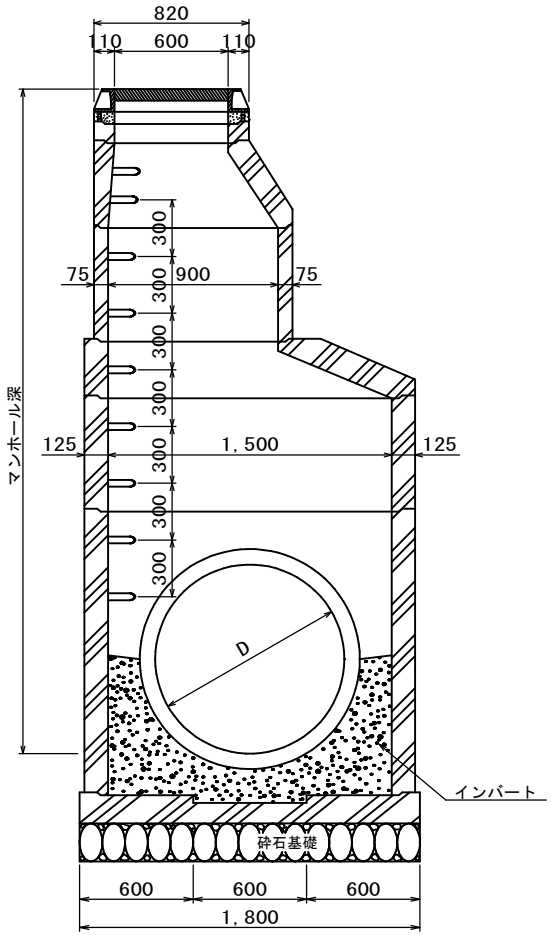

平面図

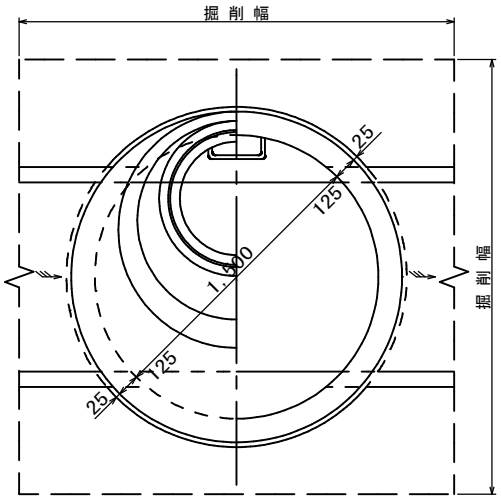

縦断面図

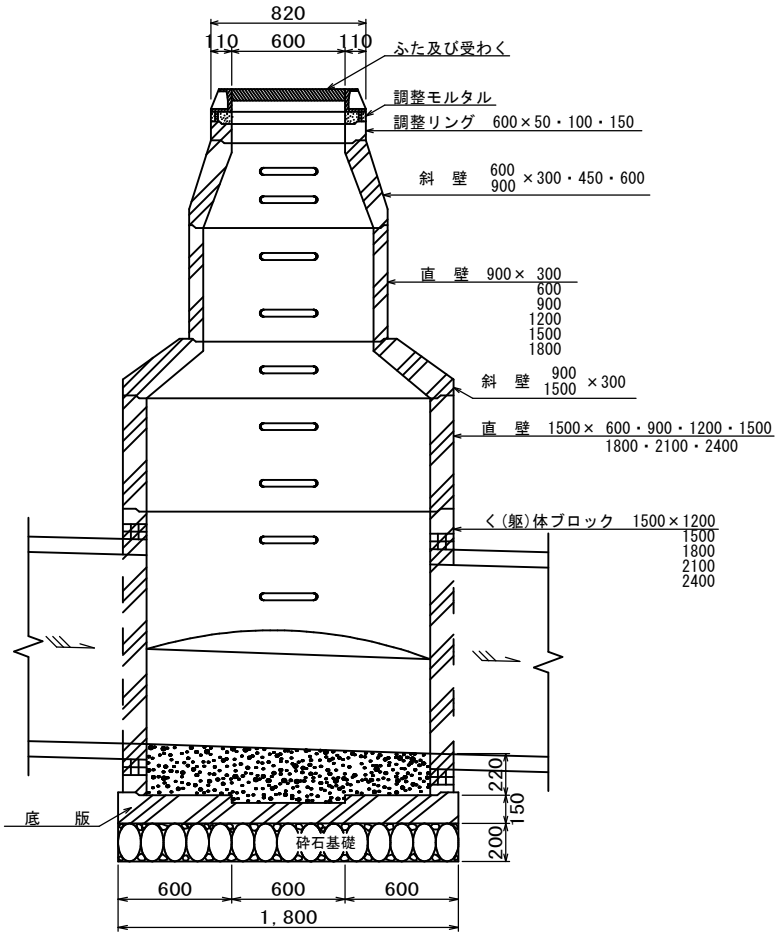

名　称	種　別	底部形状	上下流管底差
A号マンホール	合流・雨水	インバート	＜　60cm
B号マンホール	雨水	砂溜り 20cm	60cm ～　99cm
C号マンホール	雨水	砂溜り 50cm	100cm ～ 200cm

備考

・流出管径600mm以下の場合の足掛金物の位置は、流出管上にくるものとする。
・ＪＳＷＡＳ　Ａ－１１
・マンホールと管きょの接続部にはマンホール用可とう性継手を設置すること。詳細は【8章】を参照すること。

図名	組立式3号マンホール　底版構造図（参考）	藤沢市 7-13

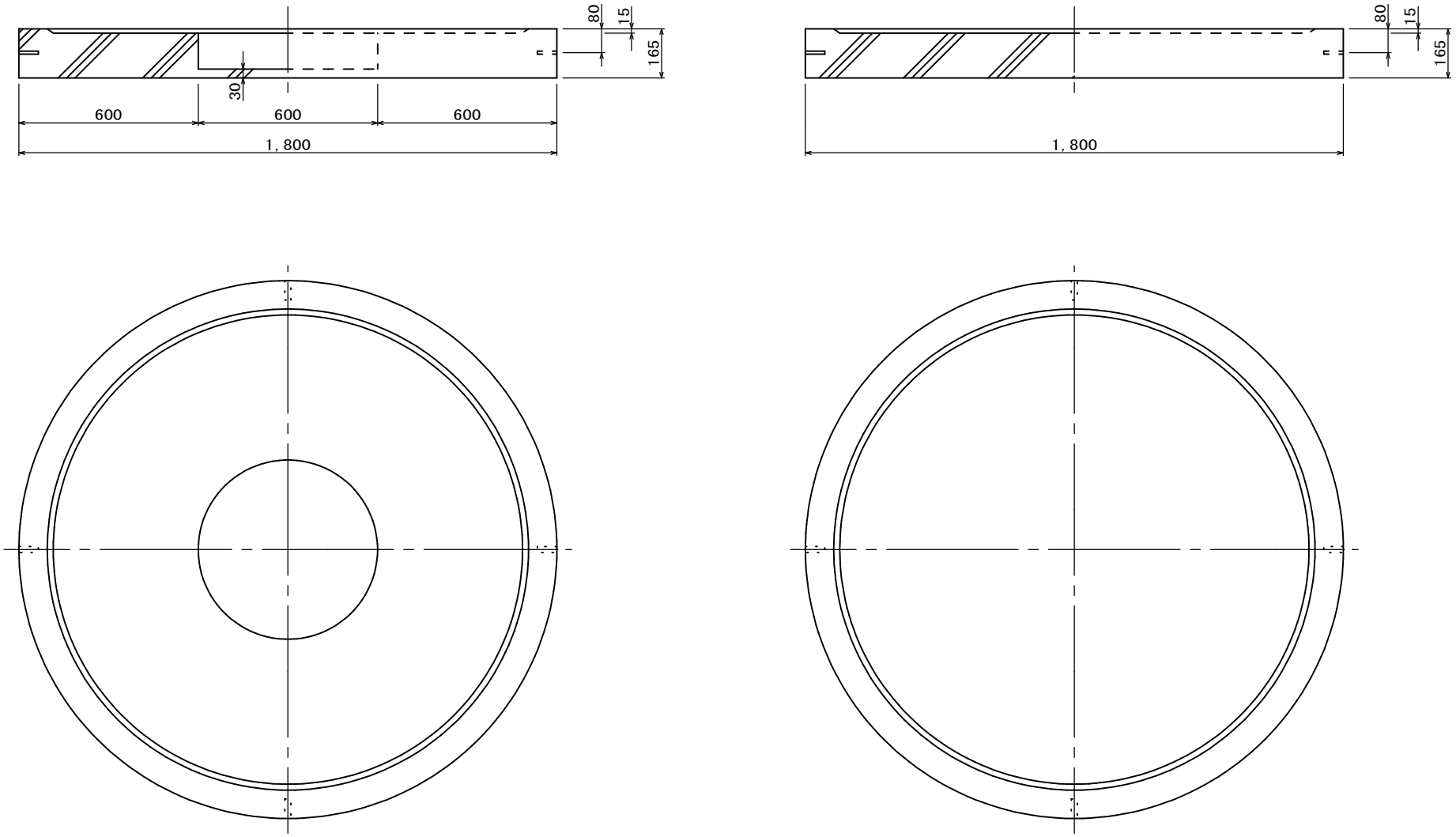

備考	・ＪＳＷＡＳ　Ａ－１１

図名	組立式3号マンホール　中間スラブ構造図（参考）	藤沢市 7-14

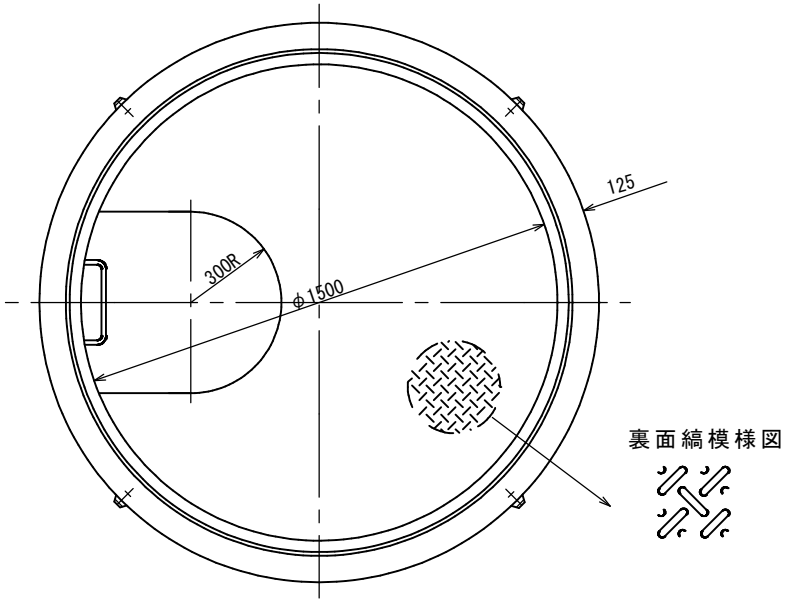

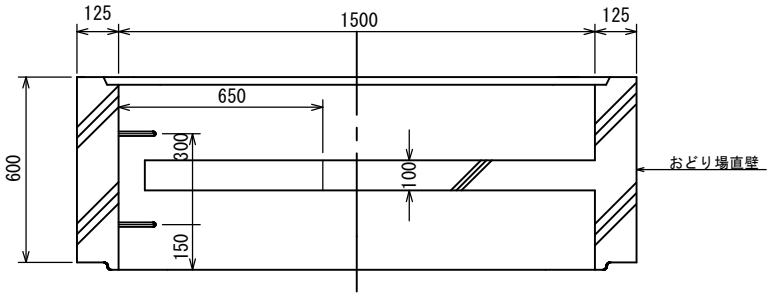

備考	・５ｍを超えるマンホールの場合3～5ｍ毎に中間スラブを設ける。 ・ＪＳＷＡＳ　Ａ－１１

図名	組立式楕円マンホール（内径600×900mm）　構造図（参考）	藤沢市 7-15

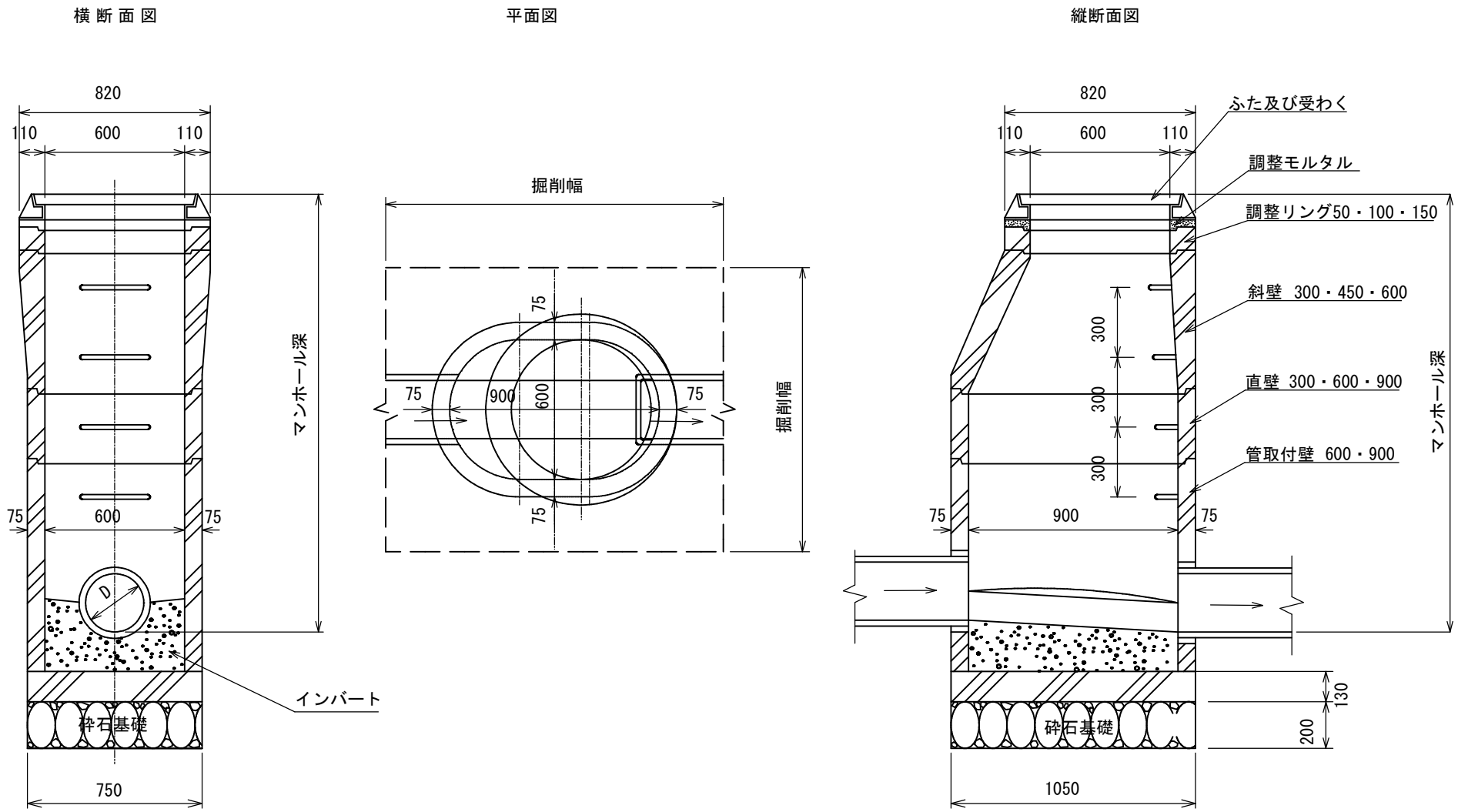

備考	・マンホールと管きょの接続部にはマンホール用可とう性継手を設置すること。詳細は【8章】を参照すること。

図名	小型マンホール（塩ビ製）構造図　立上りゴム輪受口、上流ゴム輪受口インバート　（参考）	藤沢市 7-16

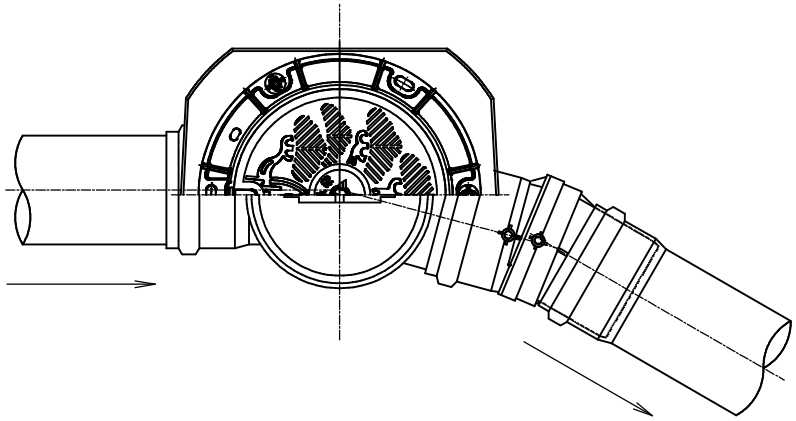

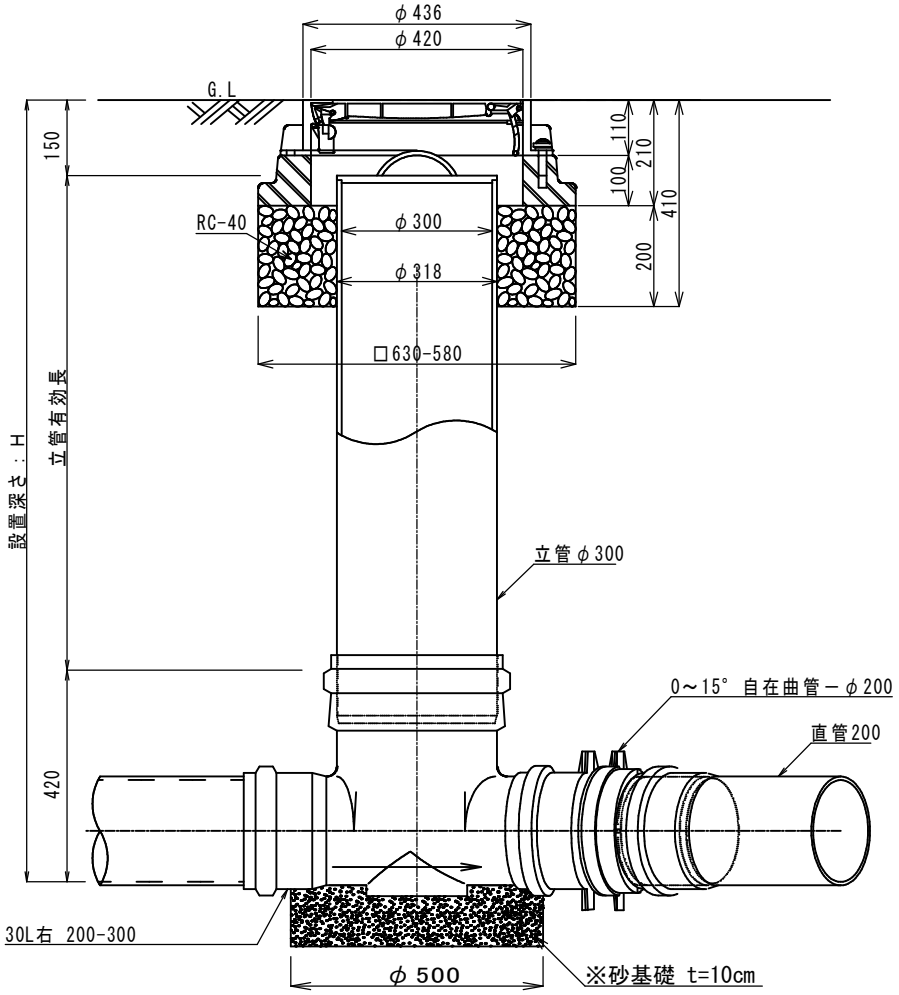

※砂地盤における砂基礎の設置については不要

備考	・ＪＳＷＡＳ　Ｋ－９ ・小型マンホールを設置しようとする場合は，事前に下水道管理者と協議すること。 ・鉄蓋砕石基礎設置面積　A = 0.29 m2/1箇所

図名	小型マンホール（塩ビ製）構造図　落差がある場合　（参考）	藤沢市 7-17

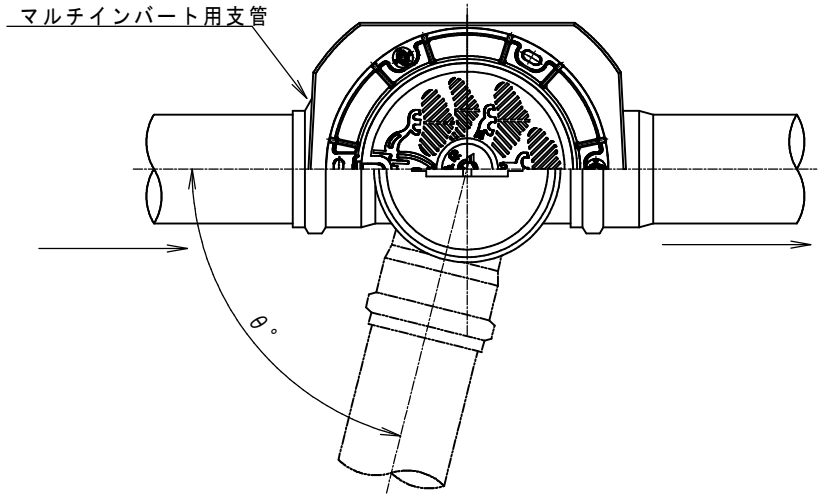

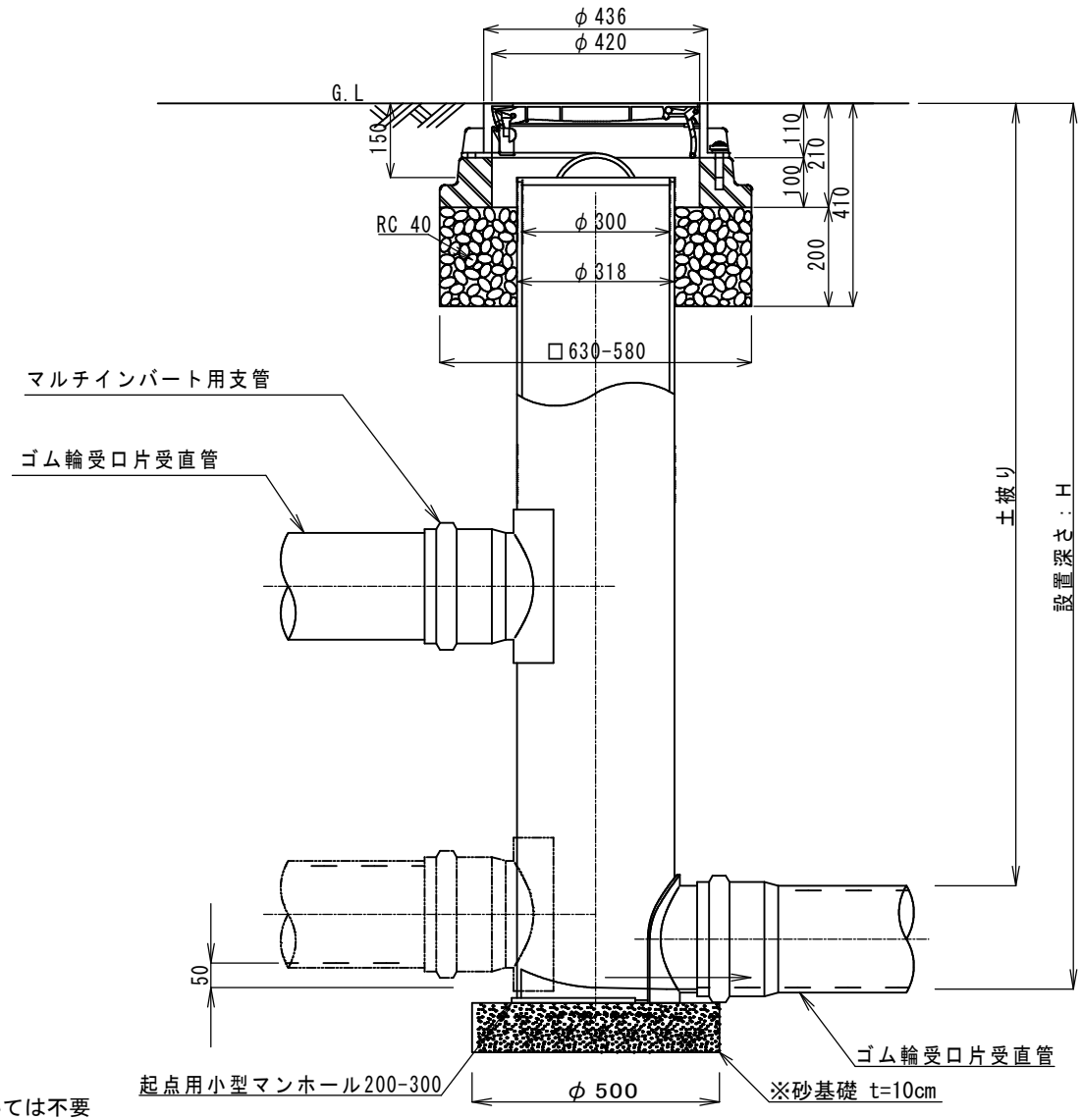

※砂地盤における砂基礎の設置については不要

備考	・ＪＳＷＡＳ　Ｋ－９ ・小型マンホールを設置しようとする場合は、事前に下水道管理者と協議すること。 ・鉄蓋砕石基礎設置面積　A = 0.29 m2/1箇所

図名	インバート図	藤沢市 7-18

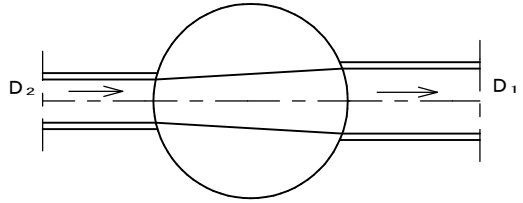

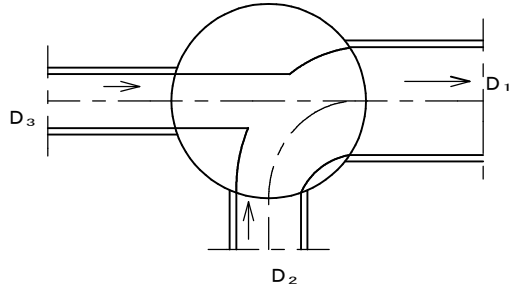

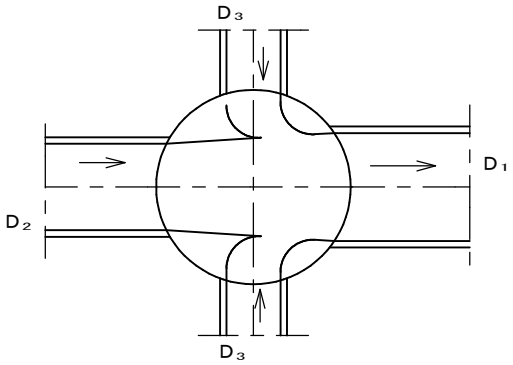

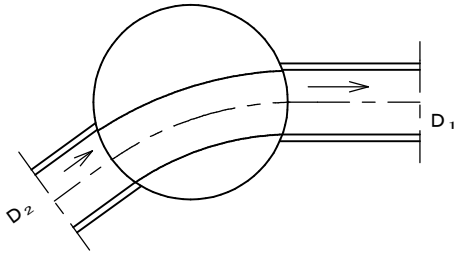

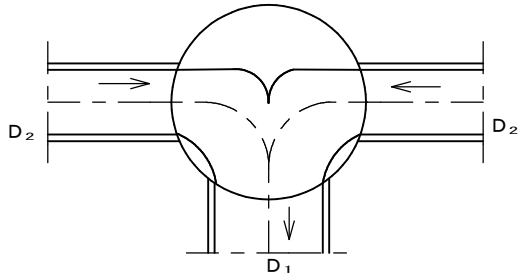

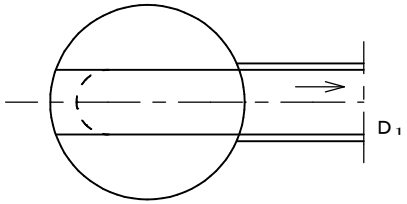

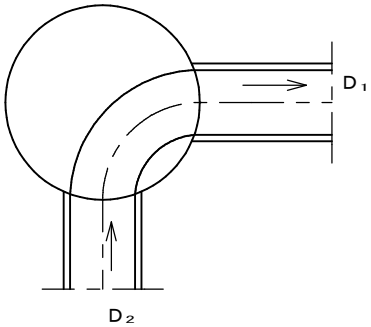

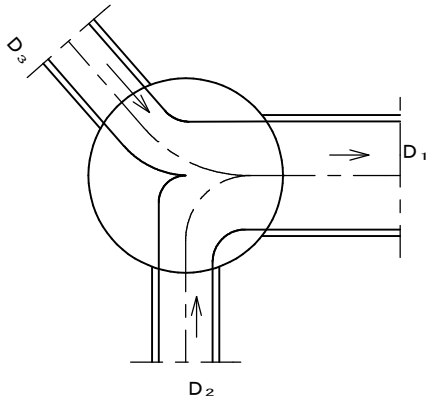

【インバート高さ】

1. 合流管の場合

- φ600mmまで　$h=\frac{D_1}{2}$
- φ700mm～φ1200mm　$h=\frac{D_1/2+30cm}{2}$
- φ1350mm以上　h=50cm

2. 分流汚水管の場合

- φ700mm以上　$h=D_1\times0.6$

備考	・$D_1 > D_2 > D_3$

図名	合流式足掛金物設置図（例）	藤沢市 7-19

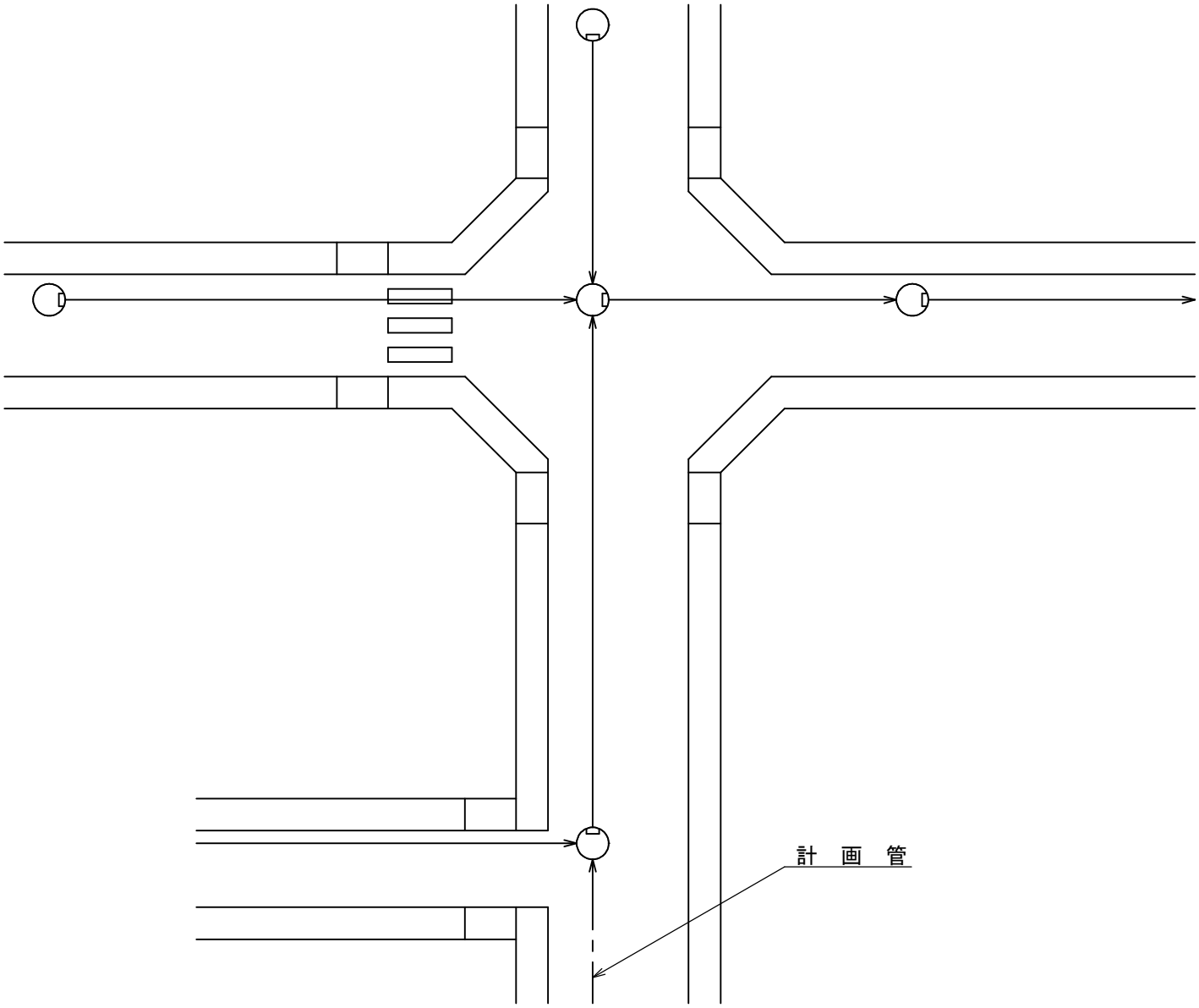

凡　例

記　号	名　　称
	足 掛 金 物

備考	・流出管径60cmを超える場合は，計画管の流入位置を考慮して設置位置を定める。

図名	分流式足掛金物設置図（例）	藤沢市 7-20

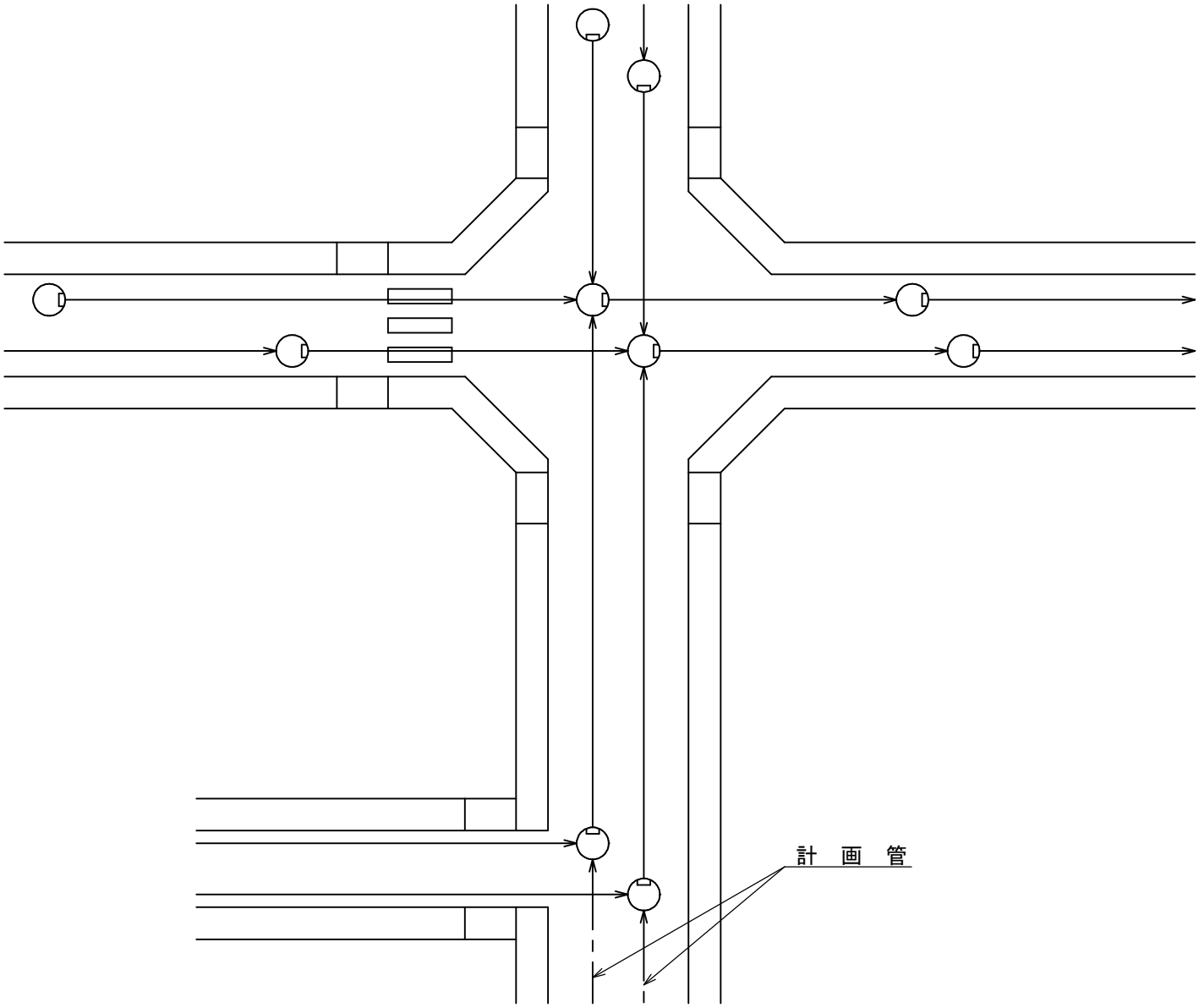

凡　例

記　号	名　　称
	足 掛 金 物

備考	・流出管径60cmを超える場合は、計画管の流入位置を考慮して設置位置を定める。

図名	可とう性継手（参考）	藤沢市 8- 1

マンホール用
（拡張バンドタイプ）

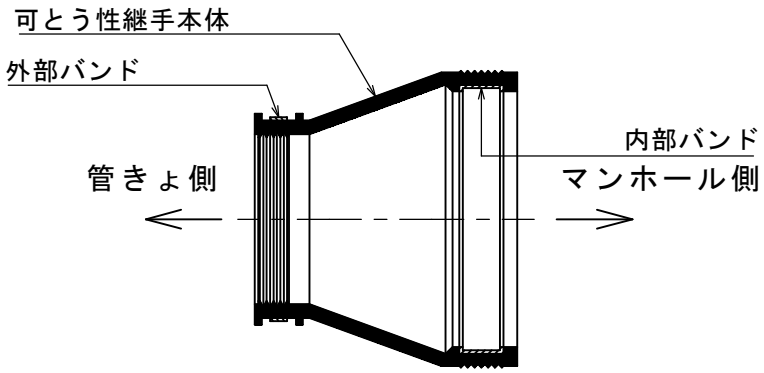

（貼付タイプ）

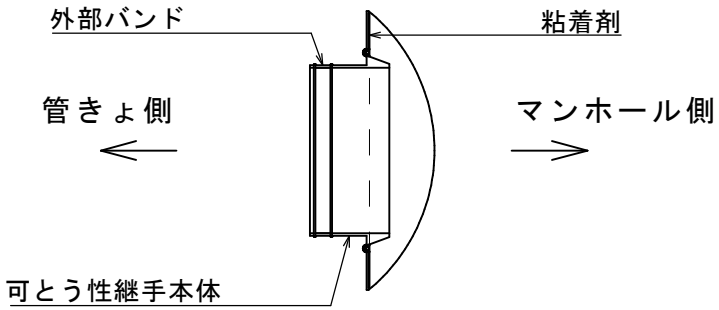

取付管用

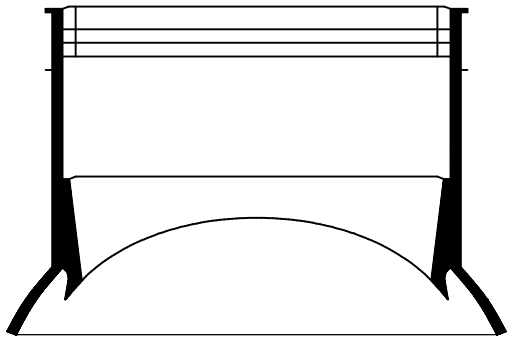

備考	

図名	マンホール部可とう性継手使用方法（参考）	藤沢市 8- 2

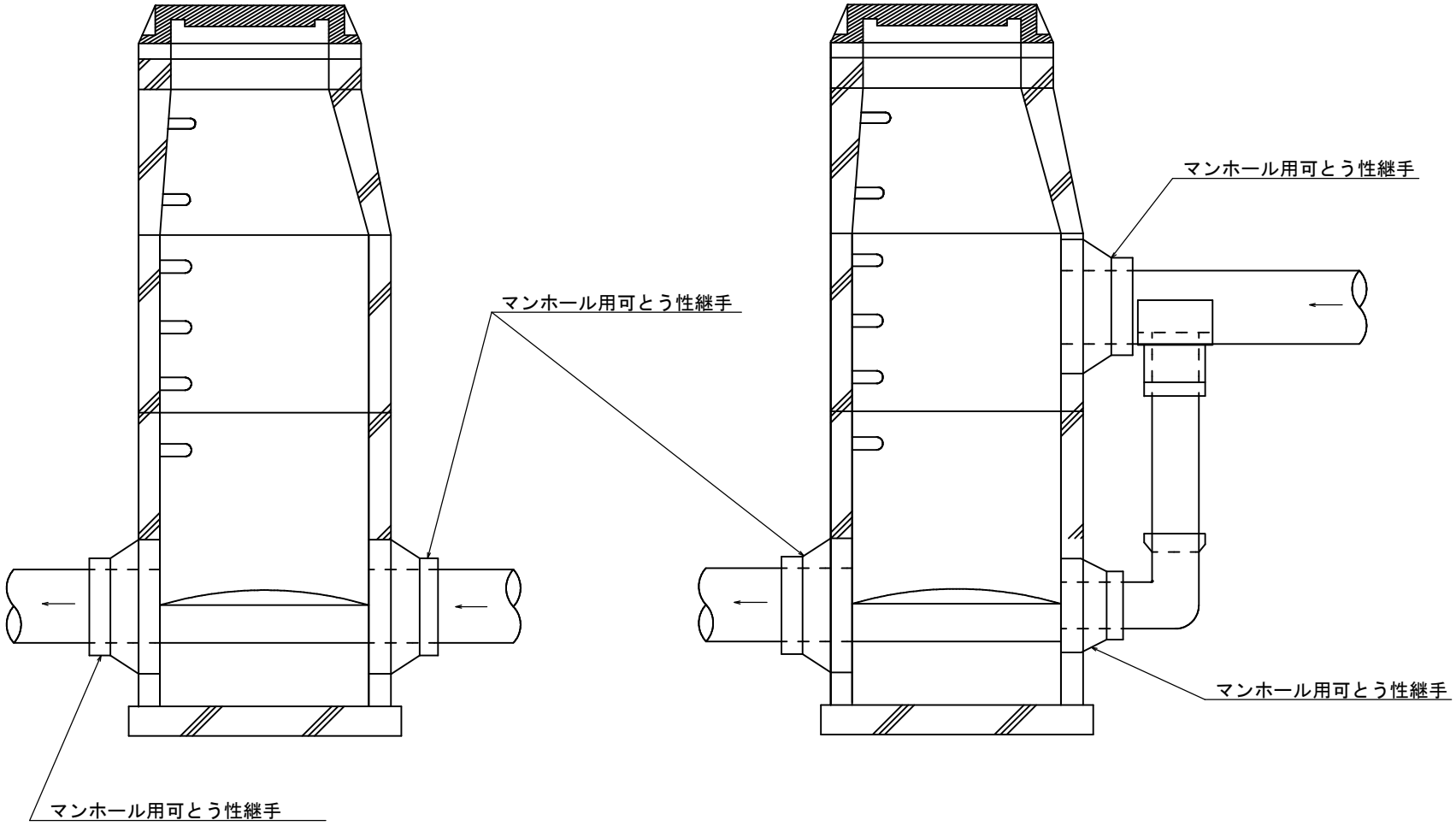

備考	

図名	飛散防止板標準構造図	藤沢市 9- 1

断　面　図

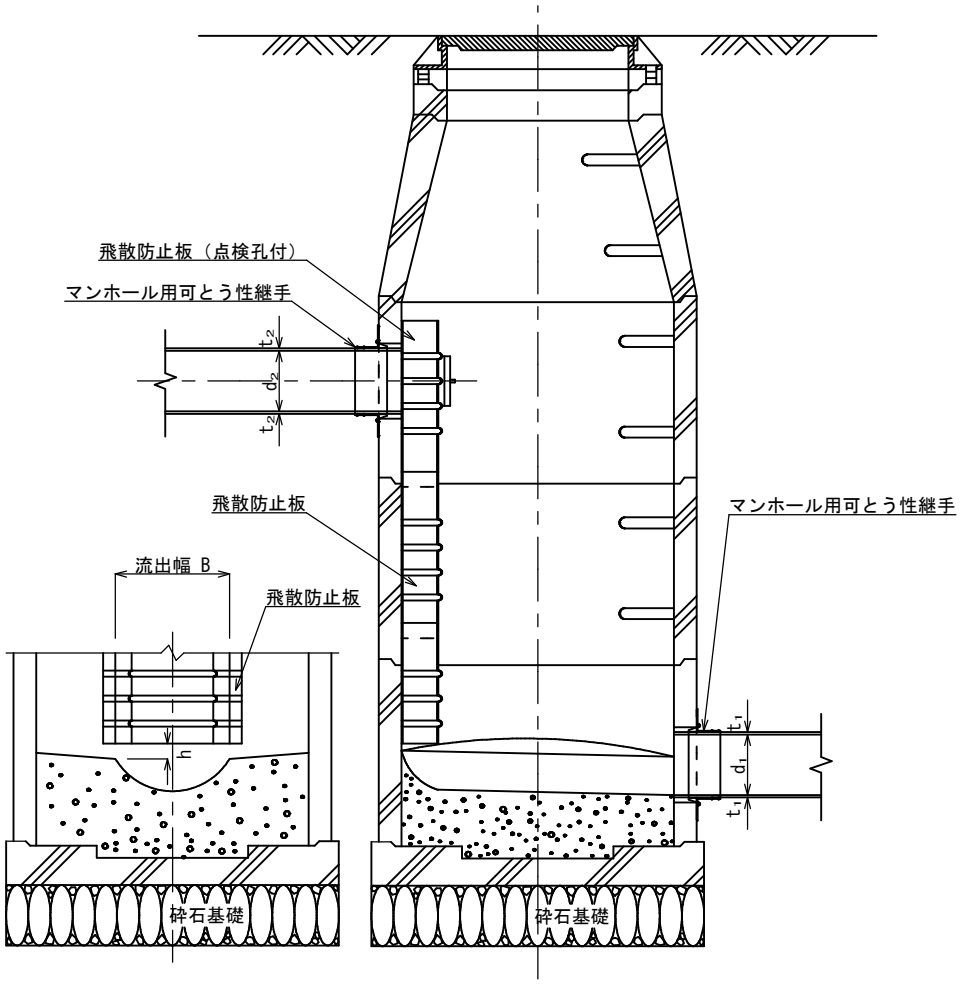

平　面　図

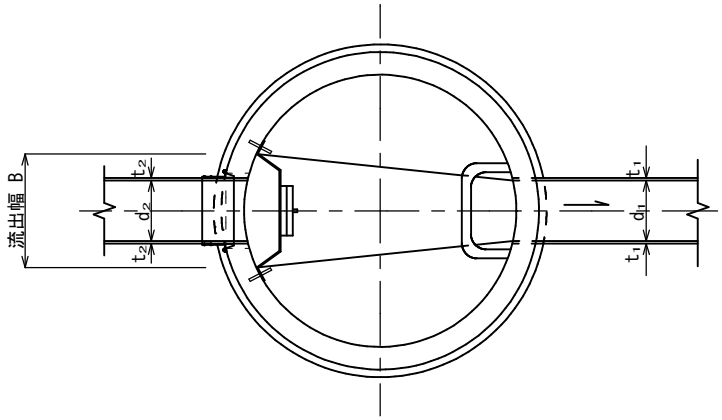

飛散防止板対応表

			本管径d_2(mm)					
			200	250	300	350	400	450以上
マンホール種別	0号マンホール		×	×	×	×	×	×
	楕円マンホール	流入平面部	×	×	×	×	×	×
		流入曲面部	○	○	○	○	○	
	1号マンホール		○	○	○	○	○	×
	2号マンホール		○	○	○	○	○	×
	3号マンホール		○	○	○	○	○	×
	4号マンホール		○	○	○	○	○	×
	5号マンホール		×	×	×	×	×	×
流出幅 B[mm]			375	395	460	534	534	-
インバートからの高さh[cm]			2～27	4～29	5～30	6～31	9～34	-

備考

- 流入管と流出管の管底差が60cm以上となる場合は飛散防止板を標準構造とするが，あくまで標準であって，構造を限定するものではない。
- 現場条件等により飛散防止板を採用することが適当でない場合は別途下水道管理者と協議すること。
- 飛散防止板（点検孔付）設置の際は，流入管の中心と点検孔の中心を合わせて設置すること。
- 飛散防止板の流出部の処理については，インバートからの高さhの範囲内で飛散防止板を切断して調整すること。ただし，落差の処理及び流下断面確保の観点からインバートからの高さhが最小となるよう調整すること。切断によりボルト孔が失われる場合，新たにボルト孔を設けマンホールに設置すること。
- インバートは，飛散防止板の流出幅に合わせて設置すること。

図名	飛散防止板数量表	藤沢市 9- 2

単位：枚

流出管	流入管 φ200 管底差(m)	TA	TB	調整	φ250 管底差(m)	TA	TB	調整	φ300 管底差(m)	TA	TB	調整	φ350 管底差(m)	TA	TB	調整	φ400 管底差(m)	TA	TB	調整
φ200	0.60 ～ 0.63	1	0	不要																
	0.64 ～ 0.88	1	1	要																
	0.89 ～ 1.13	1	1	不要																
	1.14 ～ 1.38	1	2	要																
	1.39 ～ 1.63	1	2	不要																
	1.64 ～ 1.88	1	3	要																
	1.89 ～ 2.13	1	3	不要																
	2.14 ～ ※																			
φ250	0.60 ～ 0.66	1	0	不要	0.60 ～ 0.80	1	1	要												
	0.67 ～ 0.91	1	1	要	0.81 ～ 1.05	1	1	不要												
	0.92 ～ 1.16	1	1	不要	1.06 ～ 1.30	1	2	要												
	1.17 ～ 1.41	1	2	要	1.31 ～ 1.55	1	2	不要												
	1.42 ～ 1.66	1	2	不要	1.56 ～ 1.80	1	3	要												
	1.67 ～ 1.91	1	3	要	1.81 ～ 2.05	1	3	不要												
	1.92 ～ 2.16	1	3	不要	2.06 ～ 2.30	1	4	要												
	2.17 ～ ※				2.31 ～ ※															
φ300	0.60 ～ 0.68	1	0	不要	0.60 ～ 0.83	1	1	要	0.60 ～ 0.81	1	1	要								
	0.69 ～ 0.93	1	1	要	0.84 ～ 1.08	1	1	不要	0.82 ～ 1.06	1	1	不要								
	0.94 ～ 1.18	1	1	不要	1.09 ～ 1.33	1	2	要	1.07 ～ 1.31	1	2	要								
	1.19 ～ 1.43	1	2	要	1.34 ～ 1.58	1	2	不要	1.32 ～ 1.56	1	2	不要								
	1.44 ～ 1.68	1	2	不要	1.59 ～ 1.83	1	3	要	1.57 ～ 1.81	1	3	要								
	1.69 ～ 1.93	1	3	要	1.84 ～ 2.08	1	3	不要	1.82 ～ 2.06	1	3	不要								
	1.94 ～ 2.18	1	3	不要	2.09 ～ 2.33	1	4	要	2.07 ～ 2.31	1	4	要								
	2.19 ～ ※				2.34 ～ ※				2.32 ～ ※											
φ350	0.60 ～ 0.71	1	0	不要	0.60	1	0	不要	0.60 ～ 0.84	1	1	要	0.60 ～ 0.82	1	1	要				
	0.72 ～ 0.96	1	1	要	0.61 ～ 0.85	1	1	要	0.85 ～ 1.09	1	1	不要	0.83 ～ 1.07	1	1	不要				
	0.97 ～ 1.21	1	1	不要	0.86 ～ 1.10	1	1	不要	1.10 ～ 1.34	1	2	要	1.08 ～ 1.32	1	2	要				
	1.22 ～ 1.46	1	2	要	1.11 ～ 1.35	1	2	要	1.35 ～ 1.59	1	2	不要	1.33 ～ 1.57	1	2	不要				
	1.47 ～ 1.71	1	2	不要	1.36 ～ 1.60	1	2	不要	1.60 ～ 1.84	1	3	要	1.58 ～ 1.82	1	3	要				
	1.72 ～ 1.96	1	3	要	1.61 ～ 1.85	1	3	要	1.85 ～ 2.09	1	3	不要	1.83 ～ 2.07	1	3	不要				
	1.97 ～ 2.21	1	3	不要	1.86 ～ 2.10	1	3	不要	2.10 ～ 2.34	1	4	要	2.08 ～ 2.32	1	4	要				
	2.22 ～ ※				2.11 ～ ※				2.35 ～ ※				2.33 ～ ※							
φ400	0.60 ～ 0.73	1	0	不要	0.60 ～ 0.63	1	0	不要	0.60 ～ 0.61	1	0	不要	0.60 ～ 0.85	1	1	要	0.60	1	0	不要
	0.74 ～ 0.98	1	1	要	0.64 ～ 0.88	1	1	要	0.62 ～ 0.86	1	1	要	0.86 ～ 1.10	1	1	不要	0.61 ～ 0.85	1	1	要
	0.99 ～ 1.23	1	1	不要	0.89 ～ 1.13	1	1	不要	0.87 ～ 1.11	1	1	不要	1.11 ～ 1.35	1	2	要	0.86 ～ 1.10	1	1	不要
	1.24 ～ 1.48	1	2	要	1.14 ～ 1.38	1	2	要	1.12 ～ 1.36	1	2	要	1.36 ～ 1.60	1	2	不要	0.86 ～ 1.35	1	2	要
	1.49 ～ 1.73	1	2	不要	1.39 ～ 1.63	1	2	不要	1.37 ～ 1.61	1	2	不要	1.61 ～ 1.85	1	3	要	1.11 ～ 1.60	1	2	不要
	1.74 ～ 1.98	1	3	要	1.64 ～ 1.88	1	3	要	1.62 ～ 1.86	1	3	要	1.86 ～ 2.10	1	3	不要	1.36 ～ 1.85	1	3	要
	1.99 ～ 2.23	1	3	不要	1.89 ～ 2.13	1	3	不要	1.87 ～ 2.11	1	3	不要	2.11 ～ 2.35	1	4	要	1.61 ～ 2.10	1	3	不要
	2.24 ～ ※				2.14 ～ ※				2.12 ～ ※				2.36 ～ ※				2.11 ～ ※			

※表記されている管底差より大きくなる場合は，それぞれの適用範囲0.50m毎にTBを1枚ずつ追加する。

備考

・TA：飛散防止板（点検孔付），TB：飛散防止板
・高さ調整のためのTB切断の要・不要については0.25m毎に変わるため設置の際は留意すること。

図名	外副管標準構造図	藤沢市 9- 3

断　面　図

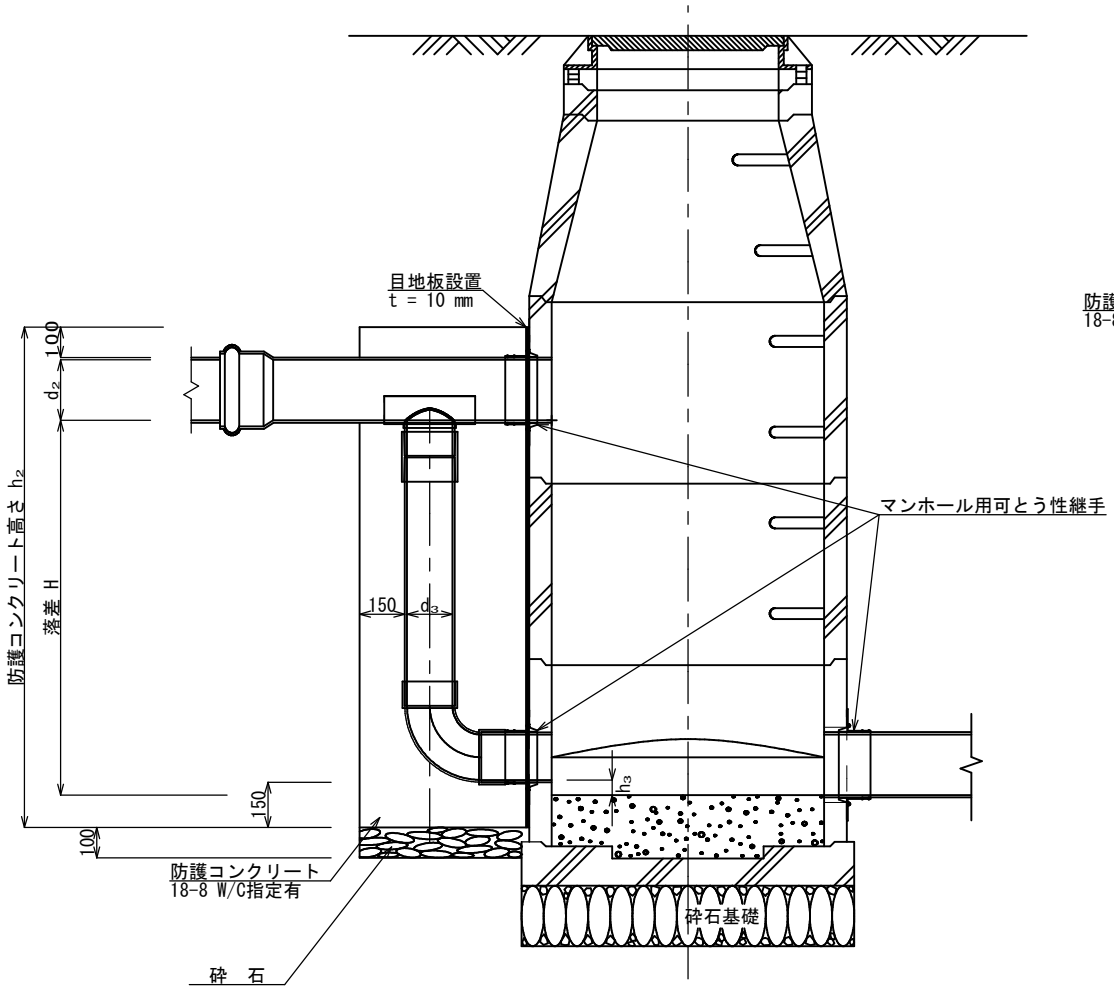

平　面　図

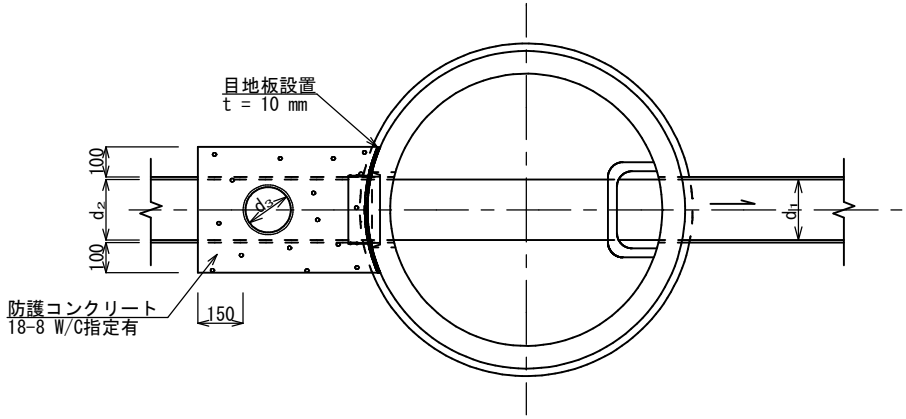

副管径対応表

本管径 d_2	副管径 d_3
200	150
250～400	200
450～500	250
600	300
700以上	別途考慮

（単位：mm）

備考

- h_3は5cmの段差を確保する。ただし、段差5cm以上確保できる場合は、副管管頂とインバート天端を一致させる。
- 防護コンクリートとマンホールの間に設置する目地板は，防護コンクリートとマンホールの縁を切るように，かつ，マンホール用可とう継手の効果を失わせないように設置すること。
- 副管防護コンクリートの直上流側には，耐震性を発現させるよう本管継手を設けること。
- 防護コンクリートに使用する生コンクリートは水セメント比が60%以下のものを使用すること。

図名	外副管標準構造図（副管直下に流入がある場合）	藤沢市 9- 4

断　面　図

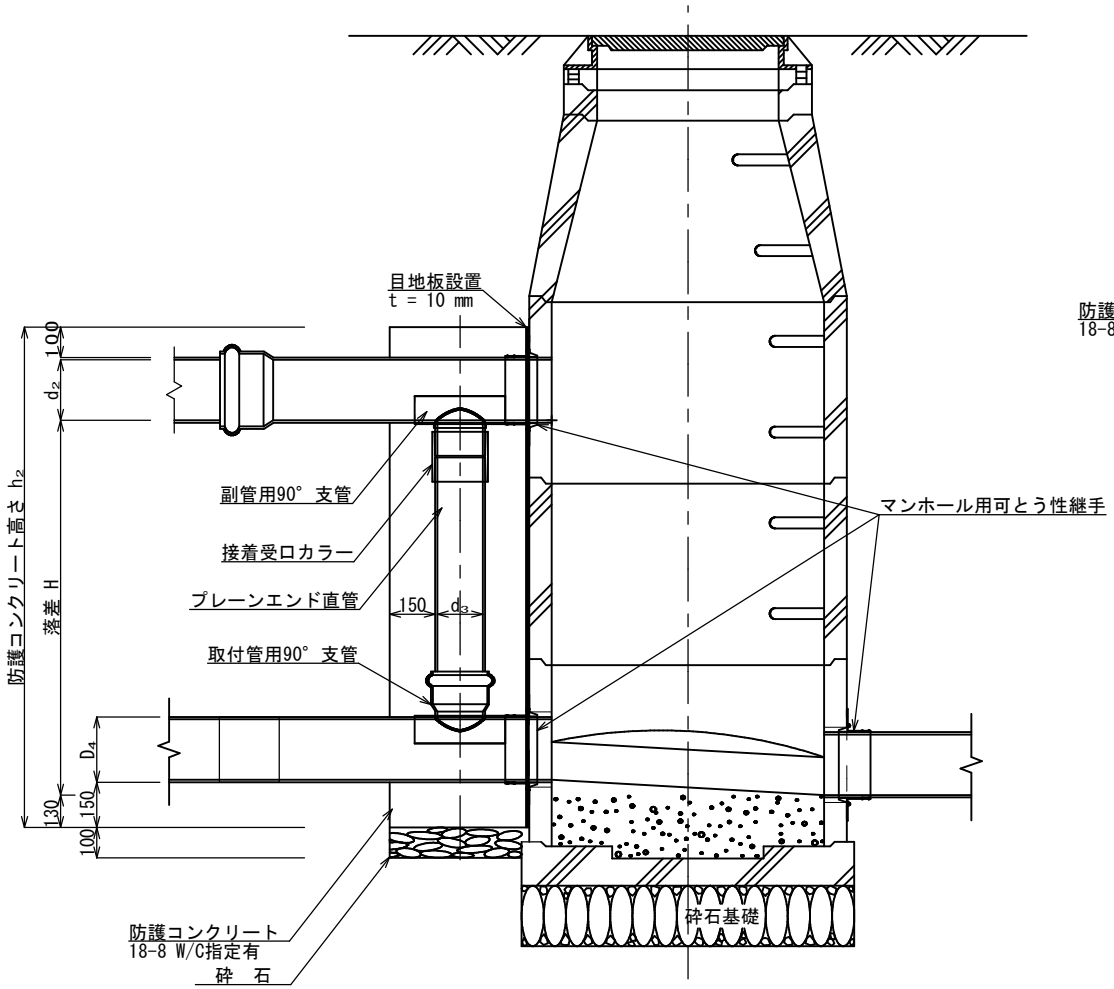

平　面　図

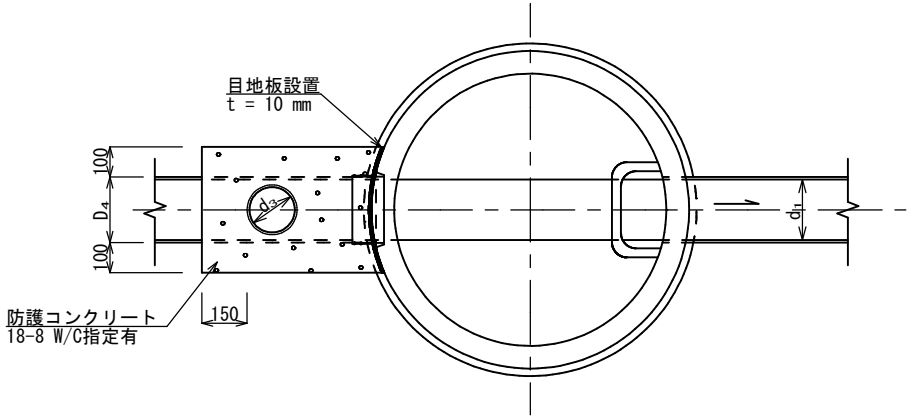

副管径対応表

本管径 d_2	副管径 d_3
200	150
250～400	200
450～500	250
600	300
700以上	別途考慮

（単位：mm）

備考	・防護コンクリートとマンホールの間に設置する目地板は，防護コンクリートとマンホールの縁を切るように，かつ，マンホール用可とう継手の効果を失わせないように設置すること。 ・防護コンクリートに使用する生コンクリートは水セメント比が60%以下のものを使用すること。

図名	内副管（スリムタイプ）標準構造図（参考）	藤沢市 9- 5

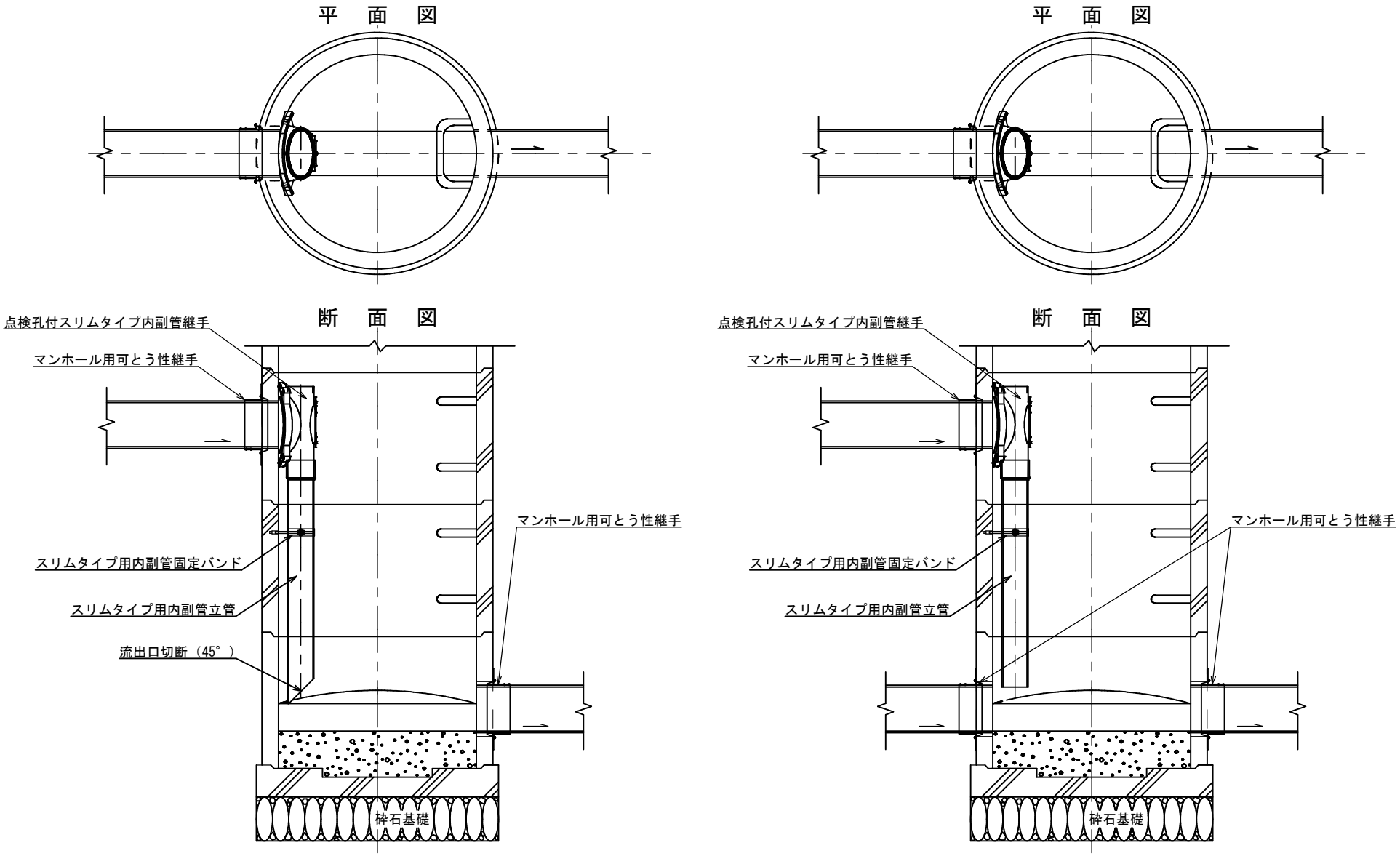

備考

・固定バンドについては，立管1.5mにつき1箇所設置し固定すること。
・内副管の流出口については，内副管の直下に流入がある場合は下側の流入管頂に合わせ，それ以外の場合はインバートの肩に合わせて設置し，流出口を45°に切断すること。

図名	藤沢市型下水道用鋳鉄製マンホール蓋（合流・汚水・雨水）　T-14　転落防止梯子付　（参考）	藤沢市10- 1

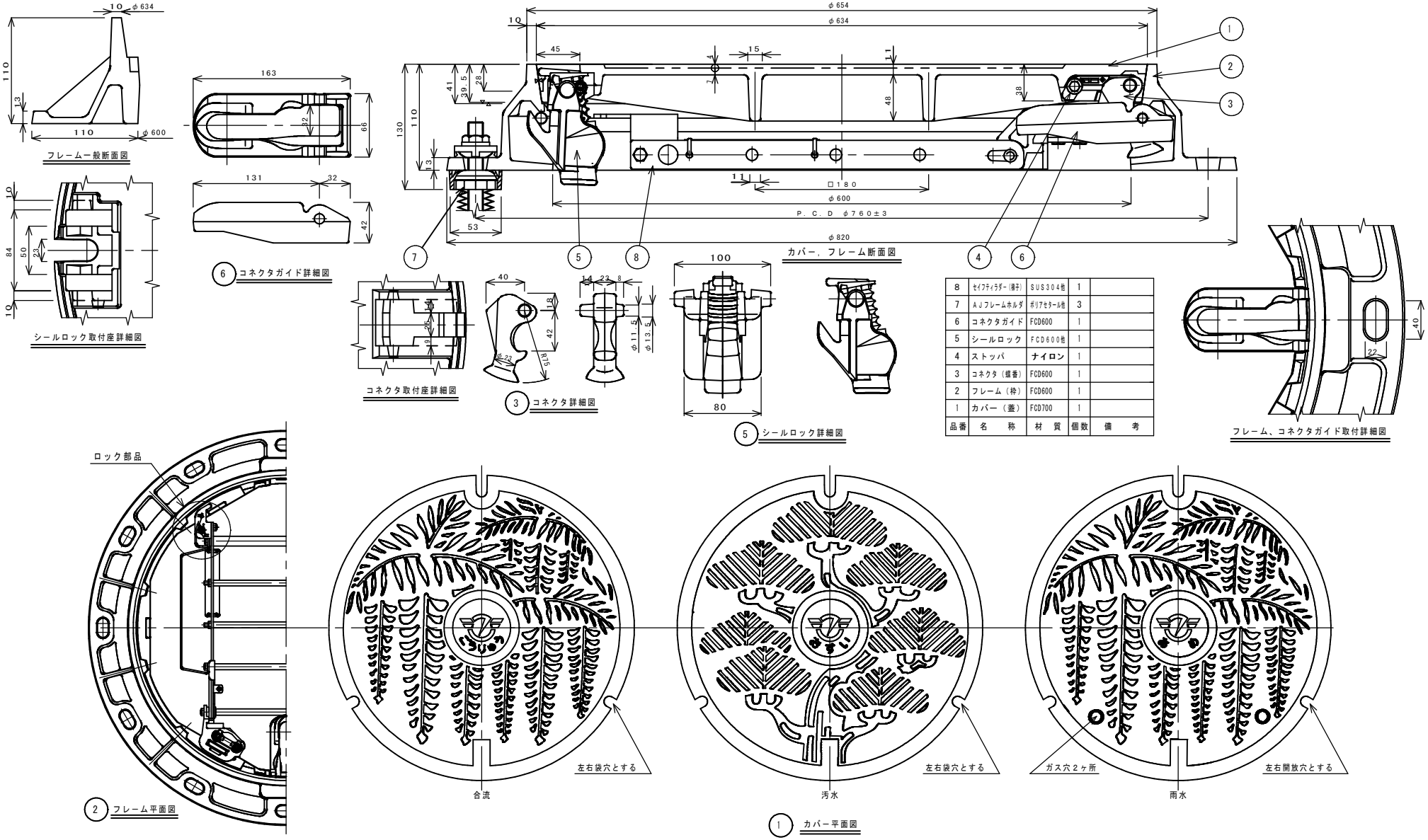

品番	名称	材質	個数	備考
8	セイフティラダー（梯子）	SUS304他	1	
7	AJフレームホルダ	ポリアセタール他	3	
6	コネクタガイド	FCD600	1	
5	シールロック	FCD600他	1	
4	ストッパ	ナイロン	1	
3	コネクタ（蝶番）	FCD600	1	
2	フレーム（枠）	FCD600	1	
1	カバー（蓋）	FCD700	1	

備考	・藤沢市の認定を受けた工場で製作された製品に限り使用可能とする（認定工場及び製造業者については，下水道管路課へ確認してください）。 ただし，圧力対応型等の鉄蓋については，別途下水道管理者と協議すること。

図名	藤沢市型下水道用鋳鉄製マンホール蓋（合流・汚水・雨水）　T-25　転落防止梯子付　（参考）	藤沢市10- 2

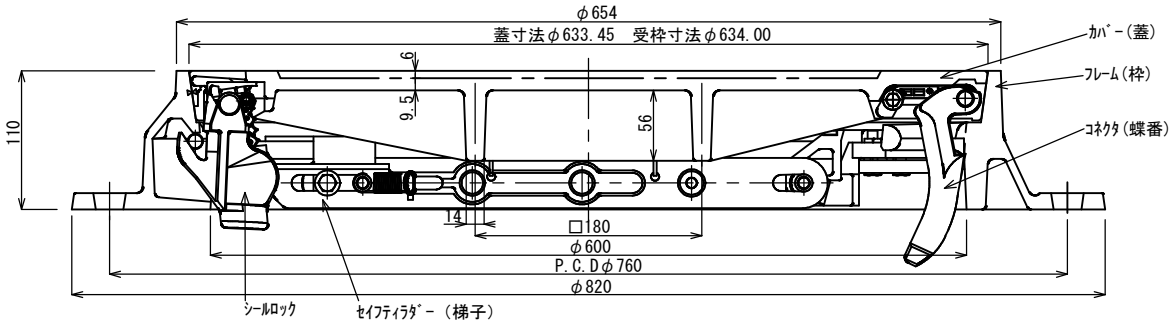

カバー,フレーム断面図

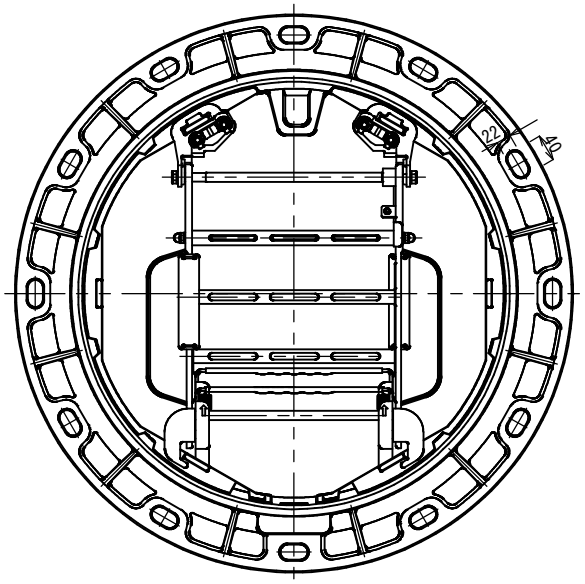

フレーム平面図

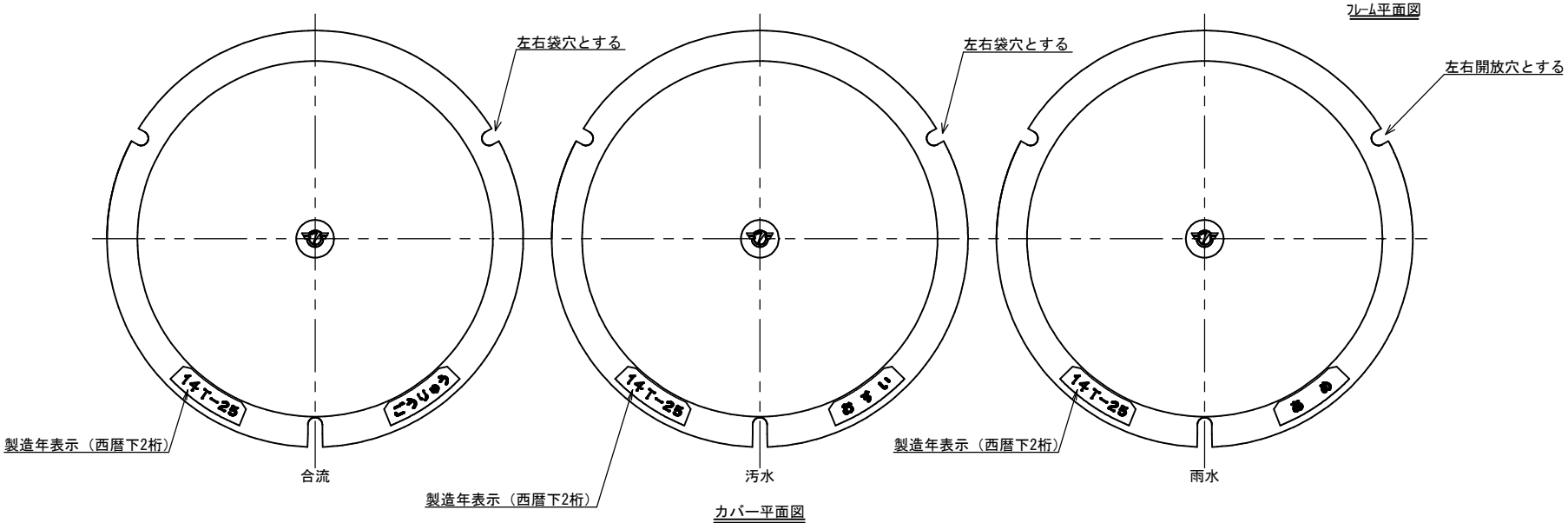

カバー平面図

備考	・藤沢市の認定を受けた工場で製作された製品に限り使用可能とする（認定工場及び製造業者については，下水道管路課へ確認してください）。 ただし，圧力対応型等の鉄蓋については，別途下水道管理者と協議すること。

図名	藤沢市型塩ビます標準構造図　φ300　汚水・合流　宅内用（参考）	藤沢市11- 1

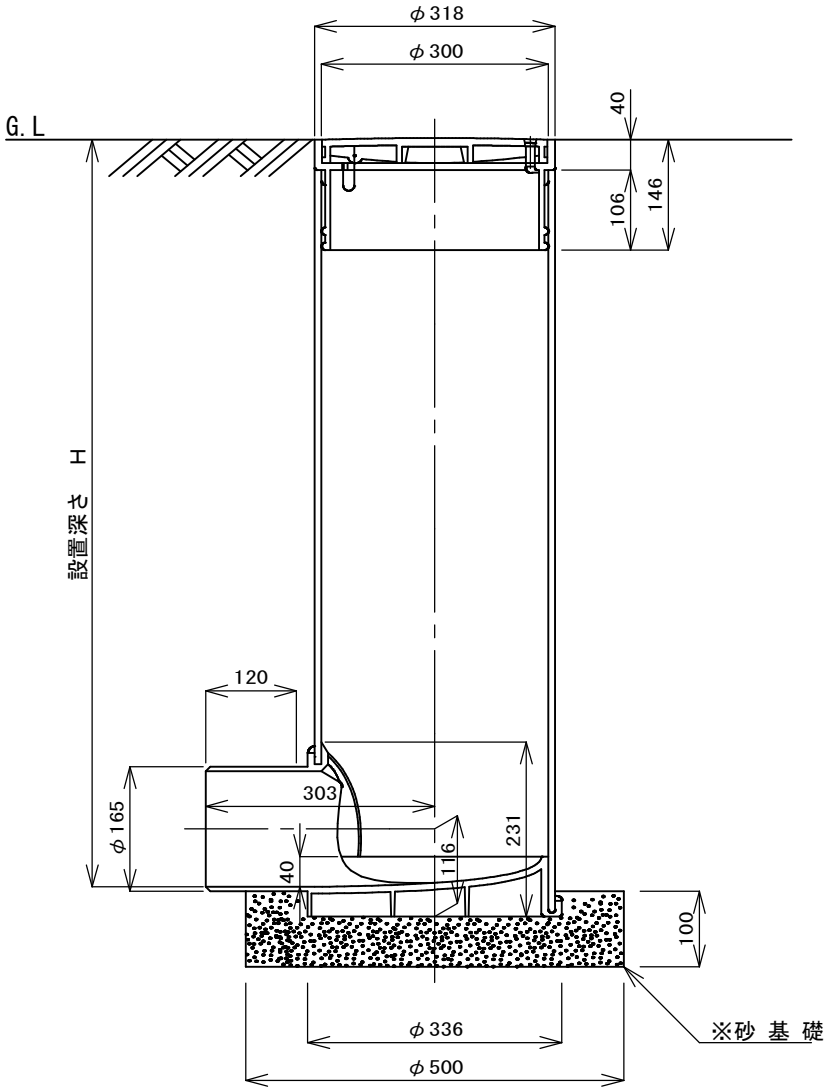

1号	H＝1，000
2号	H＝1，500
3号	H＝2，000

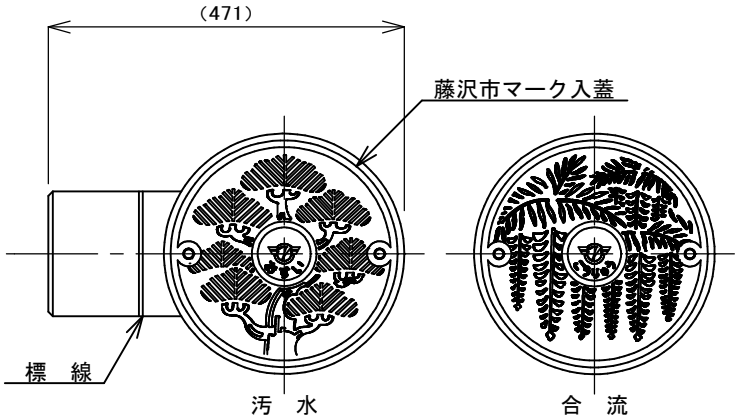

※砂地盤における砂基礎の設置については不要

備考	

図名	藤沢市型塩ビます標準構造図　φ300　雨水　宅内用（参考）	藤沢市11- 2

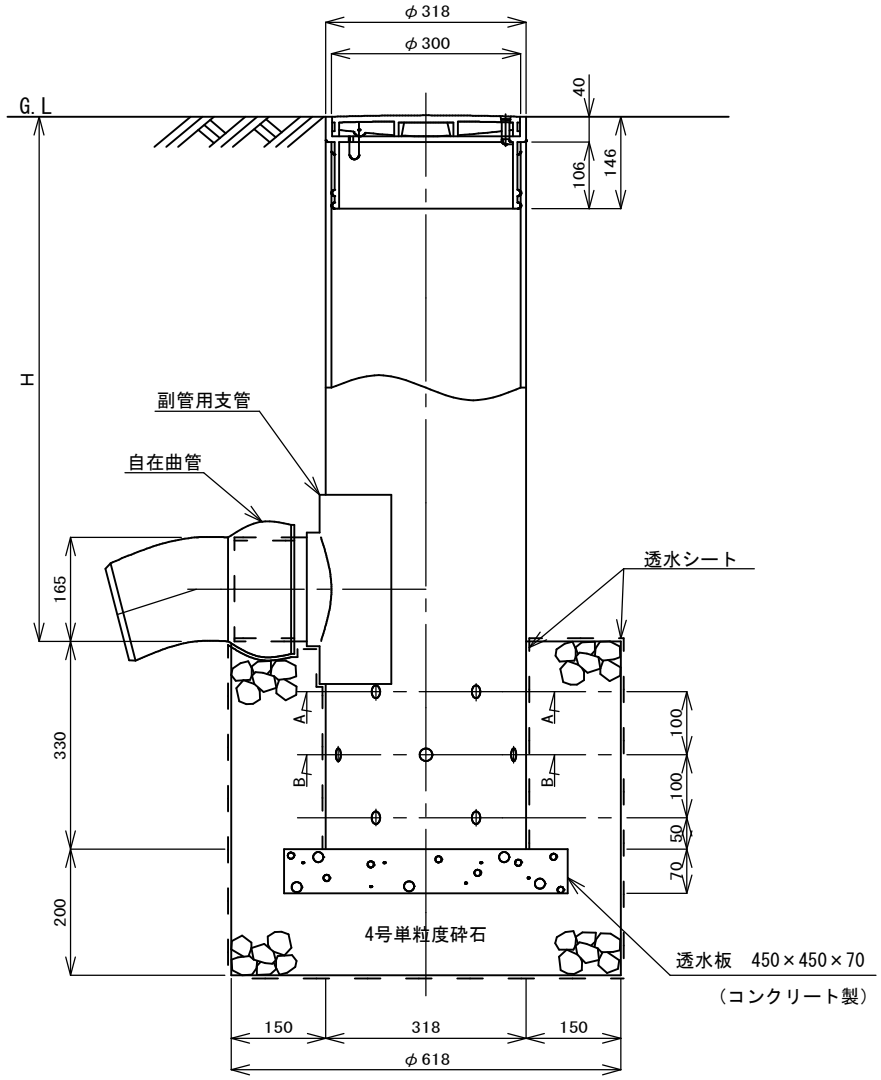

1号	H＝1，000
2号	H＝1，500
3号	H＝2，000

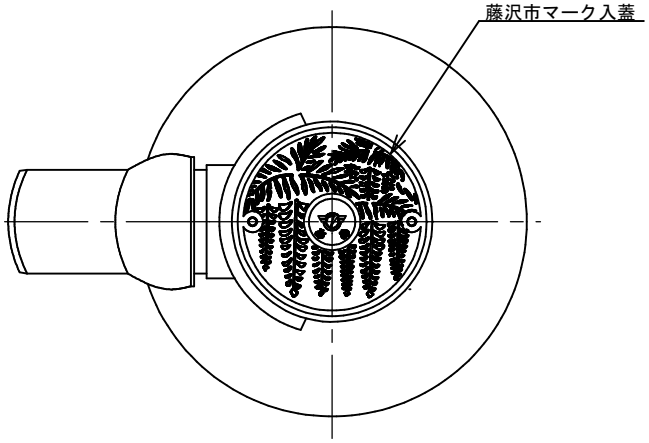

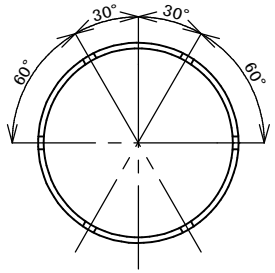

A-A　断面

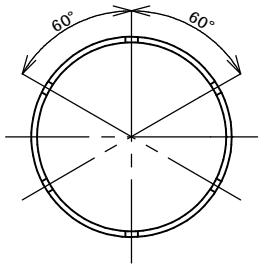

B-B　断面

備考	

図名	藤沢市型塩ビます標準構造図　φ300　汚水・合流　車道用（T-14,T-25)(参考)	藤沢市11- 3

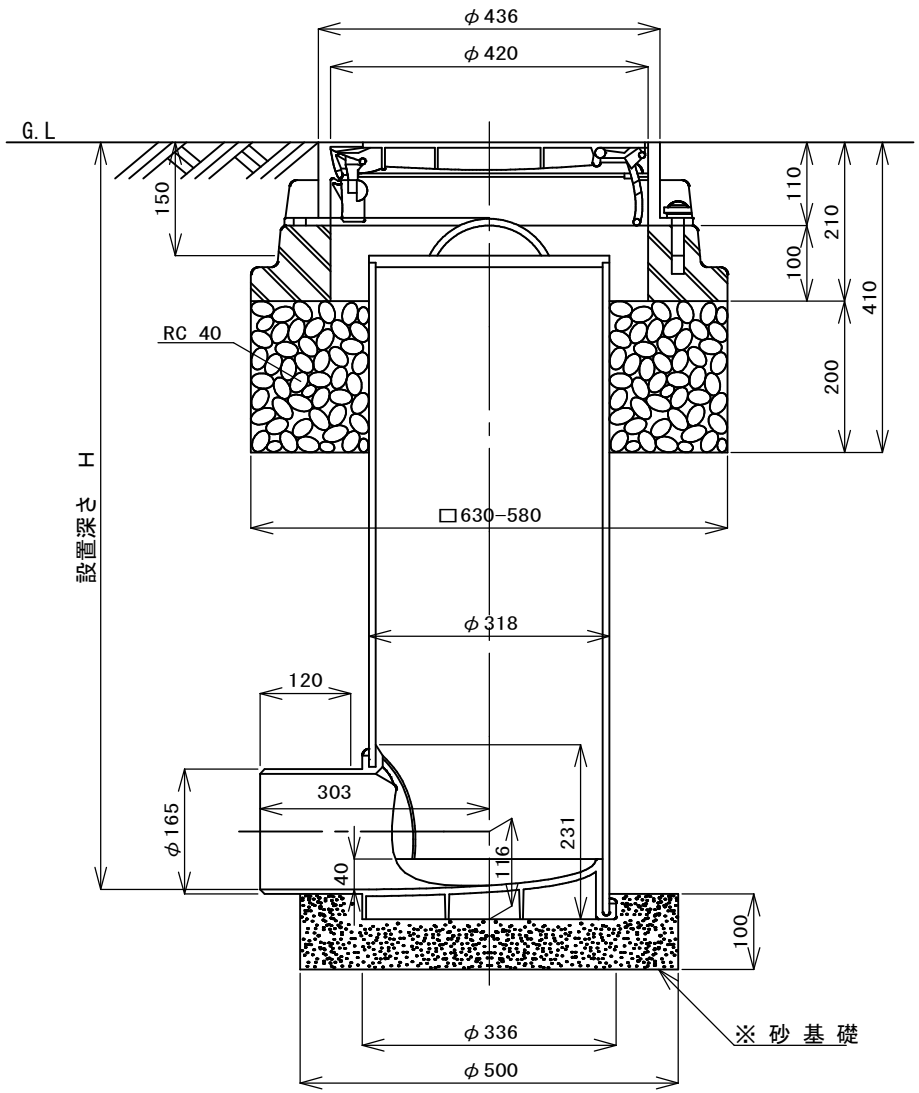

１号	Ｈ＝１，１５０
２号	Ｈ＝１，６５０
３号	Ｈ＝２，１５０

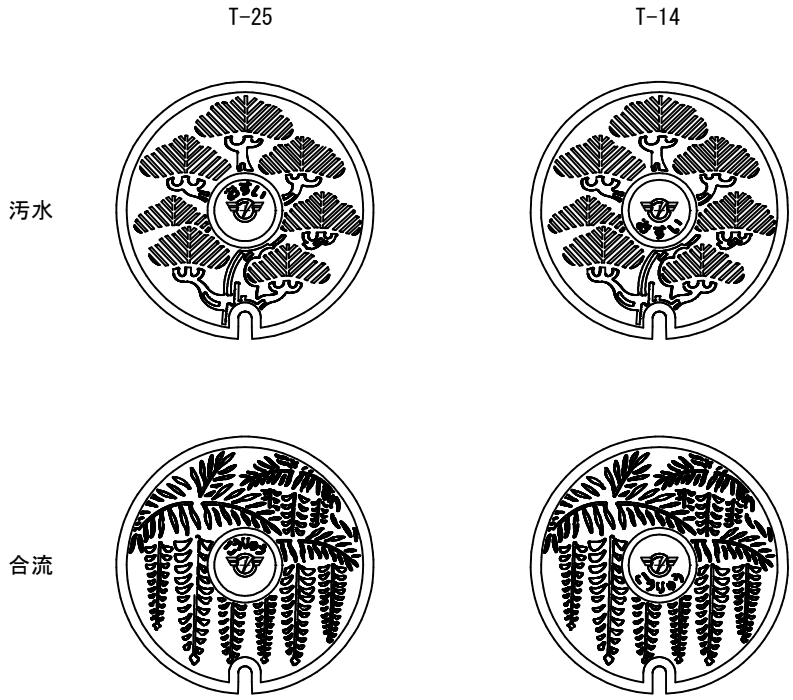

※砂地盤における砂基礎の設置については不要

備考	・鉄蓋の詳細については12章参照 ・鉄蓋砕石基礎設置面積　A = 2.86 m2/10箇所

図名	藤沢市型塩ビます標準構造図　φ300　雨水　車道用（T-14,T-25)(参考）	藤沢市11- 4

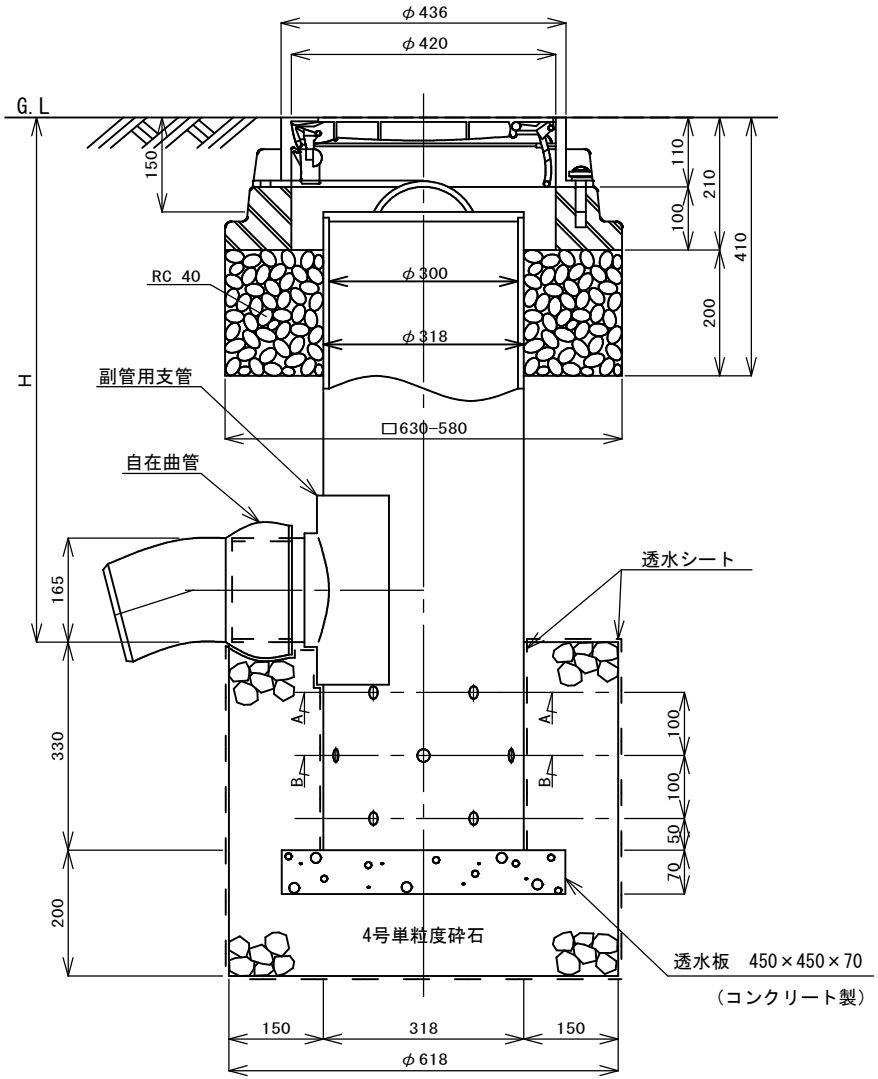

１号	Ｈ＝１，１５０
２号	Ｈ＝１，６５０
３号	Ｈ＝２，１５０

T-25

T-14

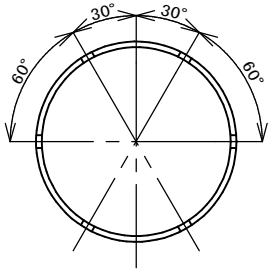

A-A　断面

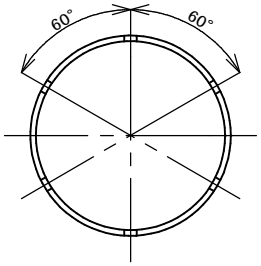

B-B　断面

備考	・鉄蓋の詳細については12章参照 ・鉄蓋砕石基礎設置面積　A = 2.86 m2/10箇所

図名	藤沢市型塩ビます標準構造図　φ200　汚水・合流　宅内用（参考）	藤沢市11- 5

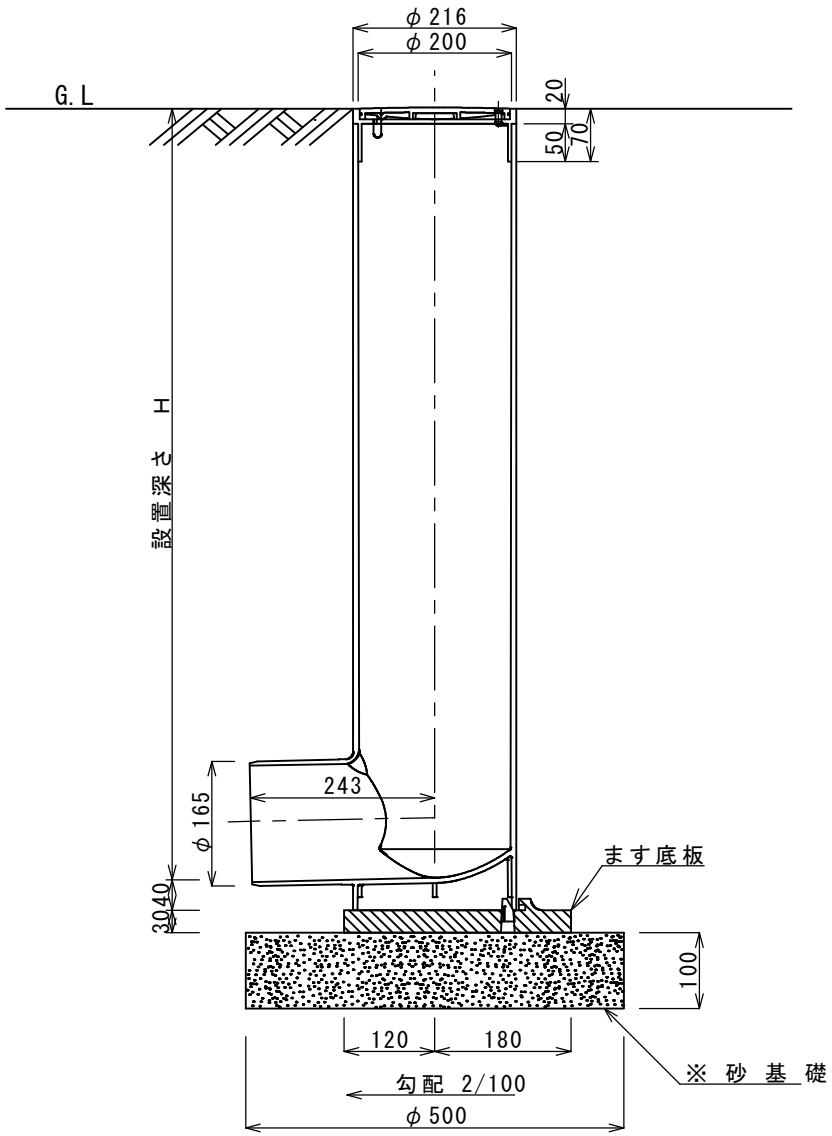

1号	H＝1，000
2号	H＝1，500
3号	H＝2，000

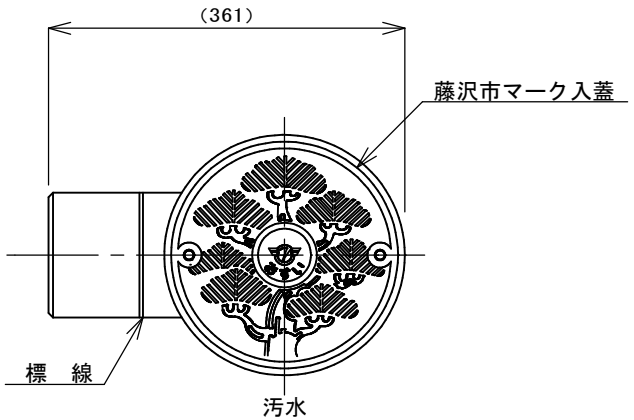

※砂地盤における砂基礎の設置については不要

備考	

図名	藤沢市型塩ビます標準構造図　φ200　雨水　宅内用（参考）	藤沢市11- 6

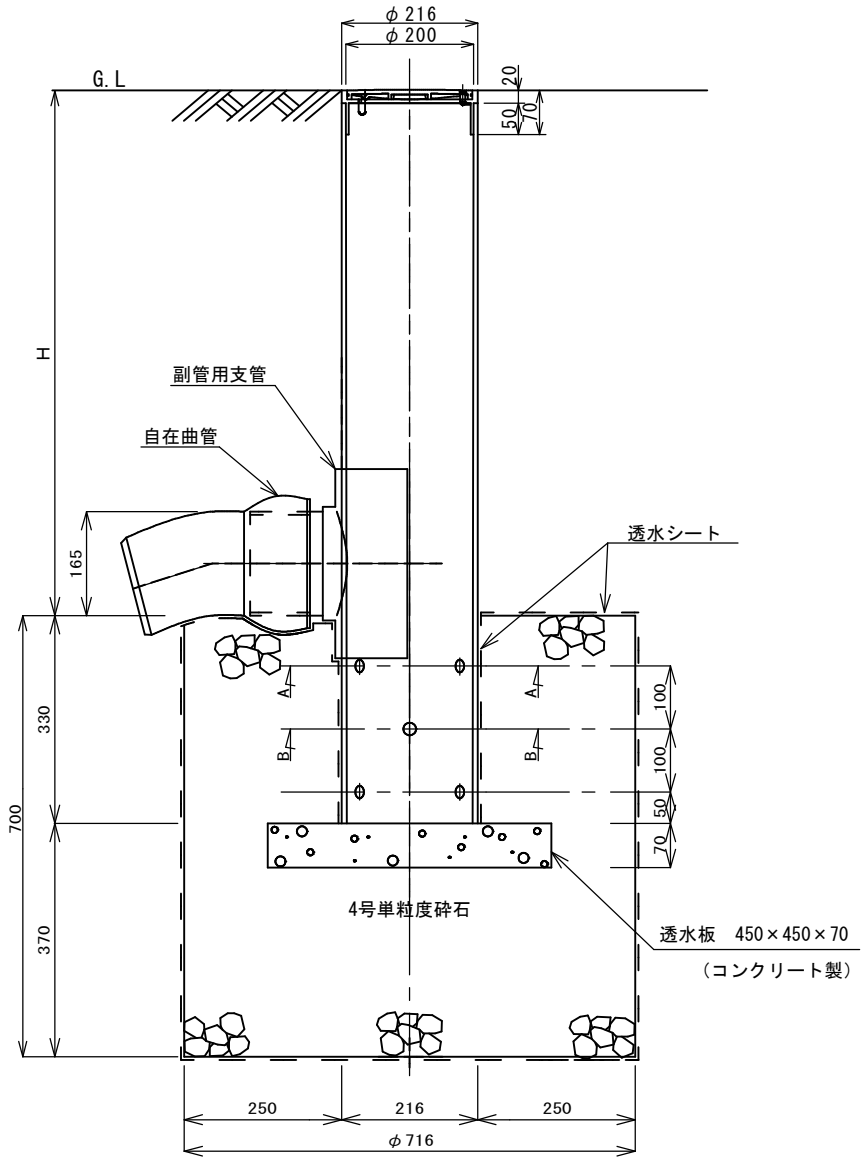

1号	H＝1，000
2号	H＝1，500
3号	H＝2，000

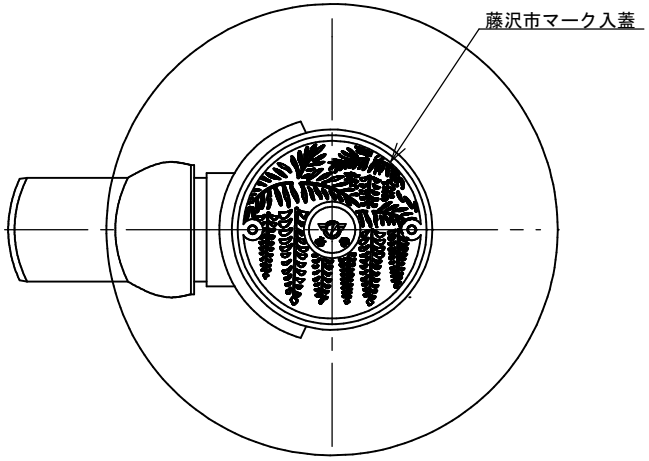

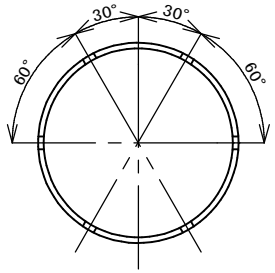

A-A　断面

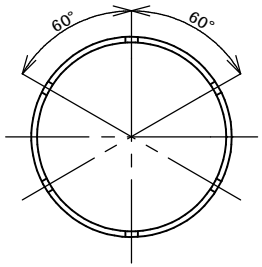

B-B　断面

備考	

図名	藤沢市型塩ビます標準構造図　φ200　汚水・合流　車道用（T-14）（参考）	藤沢市11- 7

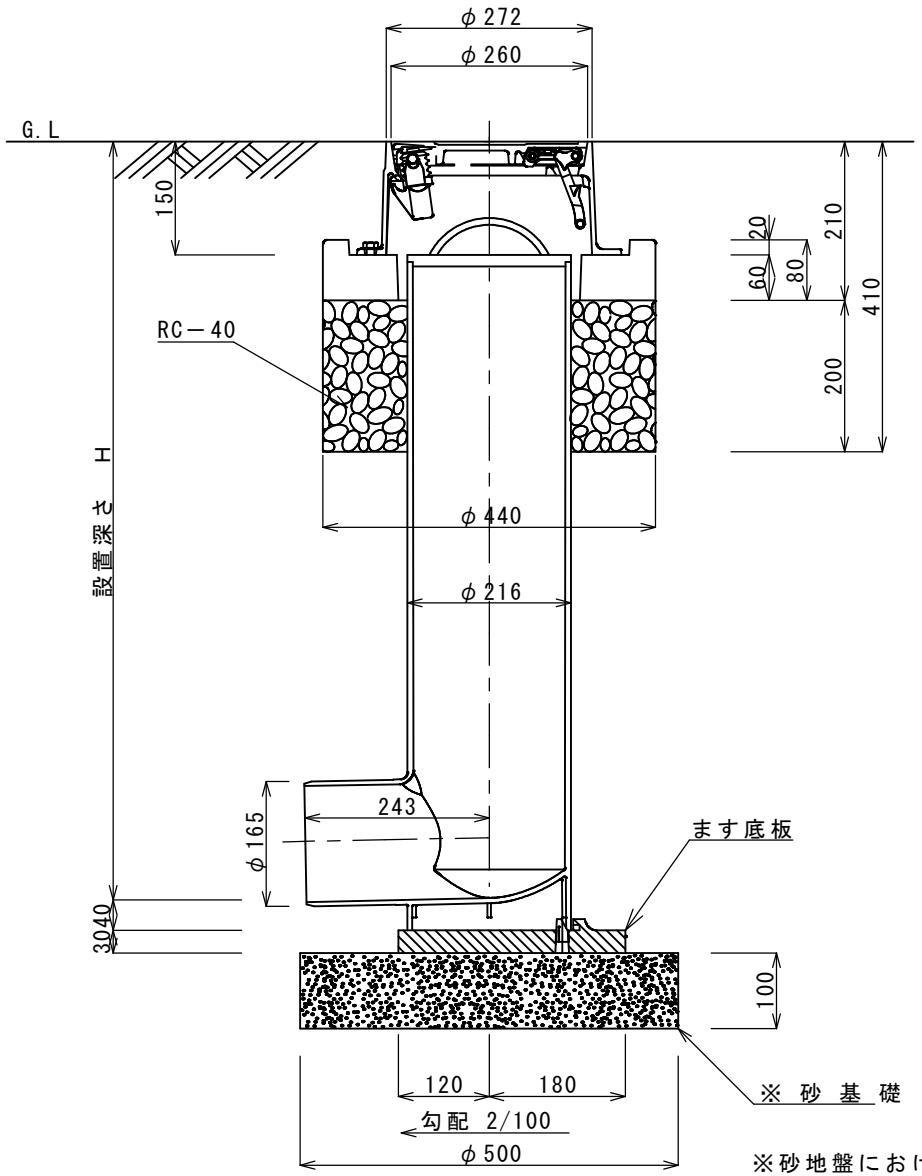

１号	Ｈ＝１，１５０
２号	Ｈ＝１，６５０
３号	Ｈ＝２，１５０

T-14

汚水

合流

※砂地盤における砂基礎の設置については不要

備考

・鉄蓋の詳細については12章を参照すること。
・鉄蓋砕石基礎設置面積　A = 1.15 m2/10箇所

図名	藤沢市型塩ビます標準構造図　φ200　雨水　車道用（T-14）（参考）	藤沢市11- 8

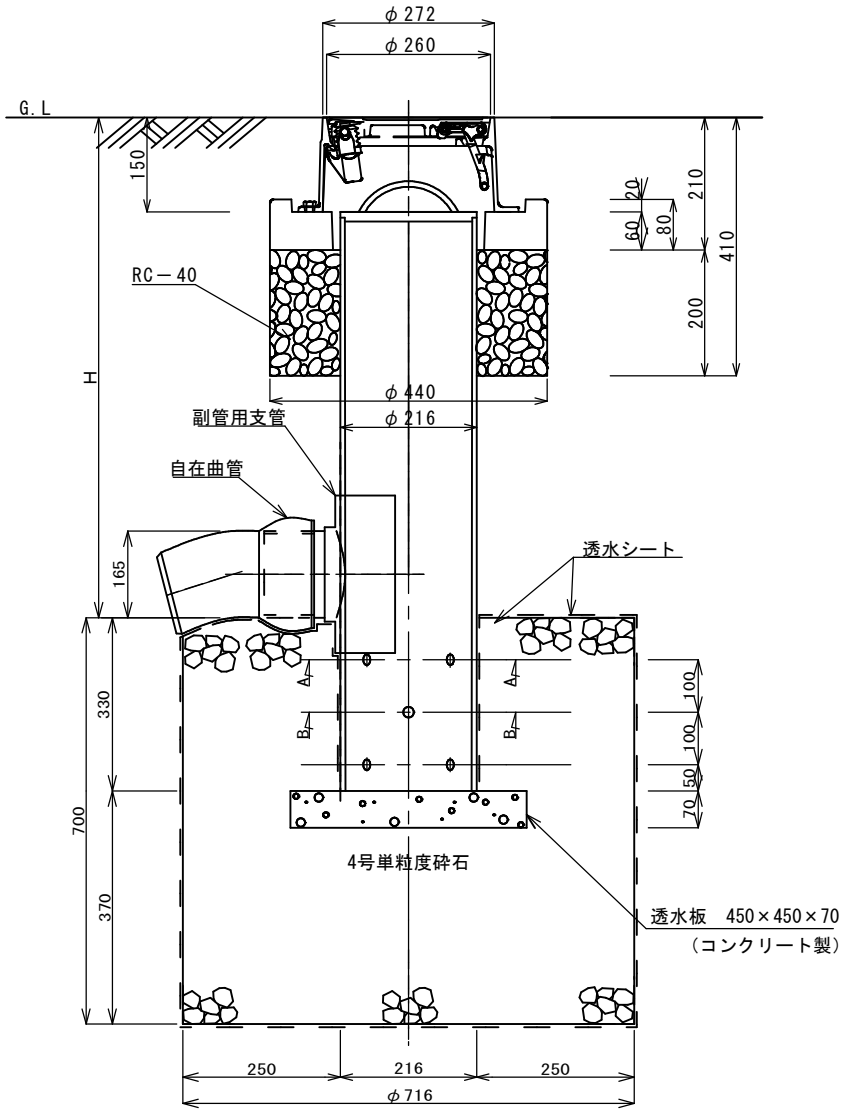

1号	H＝1，150
2号	H＝1，650
3号	H＝2，150

T-14

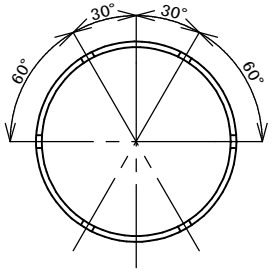

A-A　断面

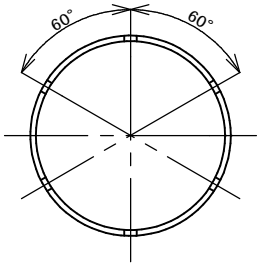

B-B　断面

備考	・鉄蓋の詳細については12章参照 ・鉄蓋砕石基礎設置面積　A = 1.15 m2/10箇所

図名	藤沢市型塩ビます標準構造図　φ200　汚水・合流　車道用(T-8)（参考）	藤沢市11- 9

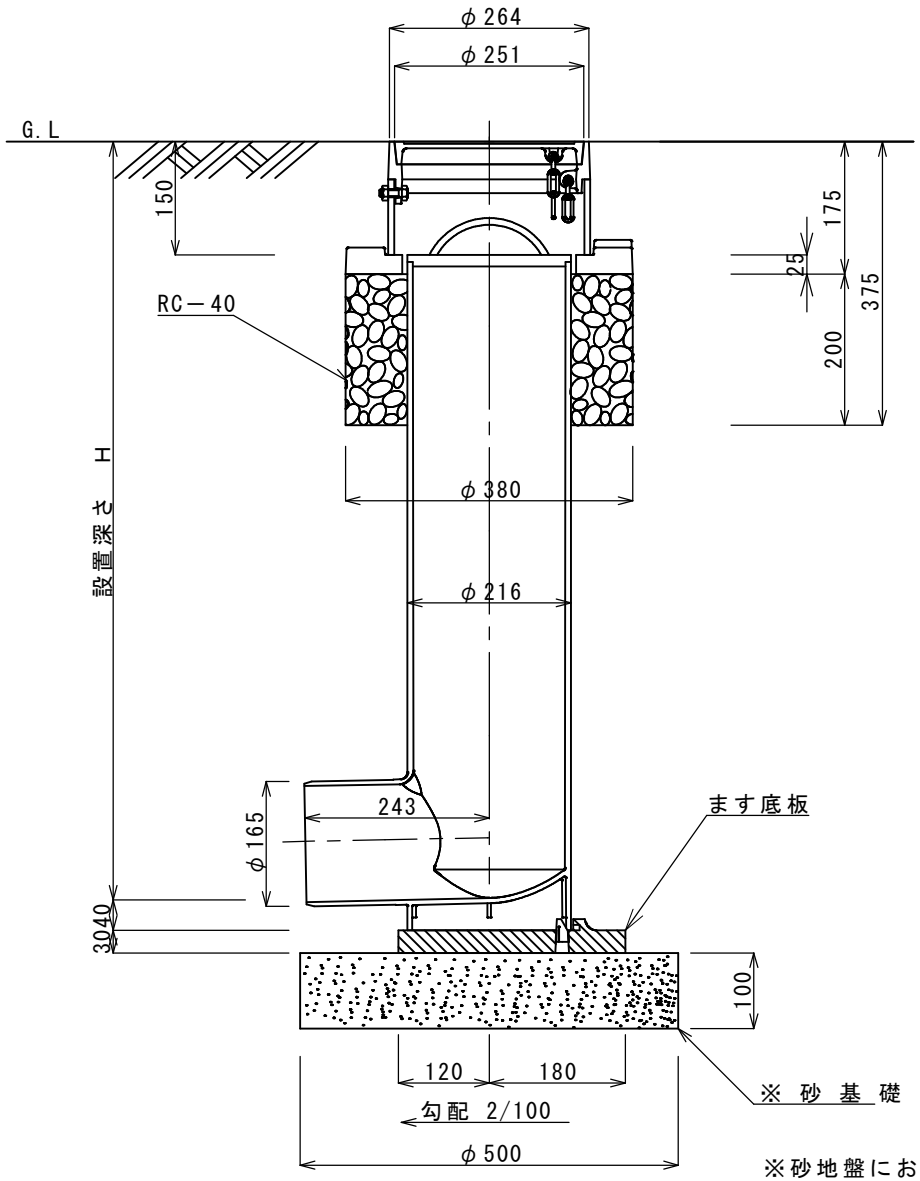

1号	H＝1，150
2号	H＝1，650
3号	H＝2，150

T-8

汚　水

合　流

※砂地盤における砂基礎の設置については不要

備考

・鉄蓋の詳細については12章参照
・鉄蓋砕石基礎設置面積　A = 0.77 m2/10箇所

図名	藤沢市型塩ビます標準構造図　φ200　雨水　車道用(T-8)（参考）	藤沢市11-10

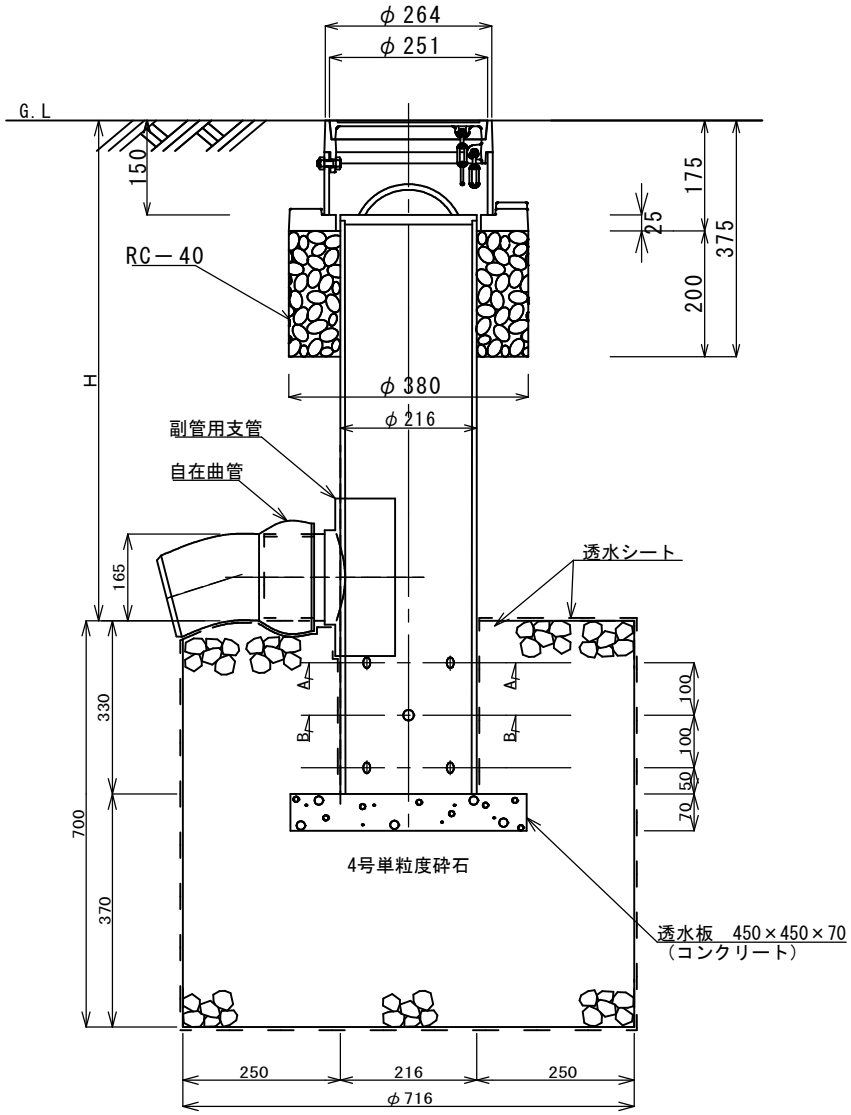

1号	H＝1，150
2号	H＝1，650
3号	H＝2，150

T-8

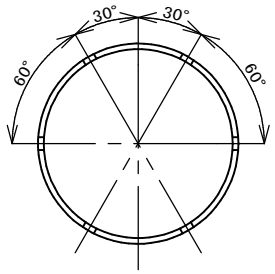

A-A　断面

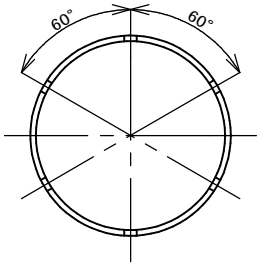

B-B　断面

備考	・鉄蓋の詳細については12章参照 ・鉄蓋砕石基礎設置面積　A = 0.77 m2/10箇所

図名	藤沢市型塩ビます標準構造図　φ200　雨水　車道用(T-8)　浸透不可地域用（参考）	藤沢市 11-11

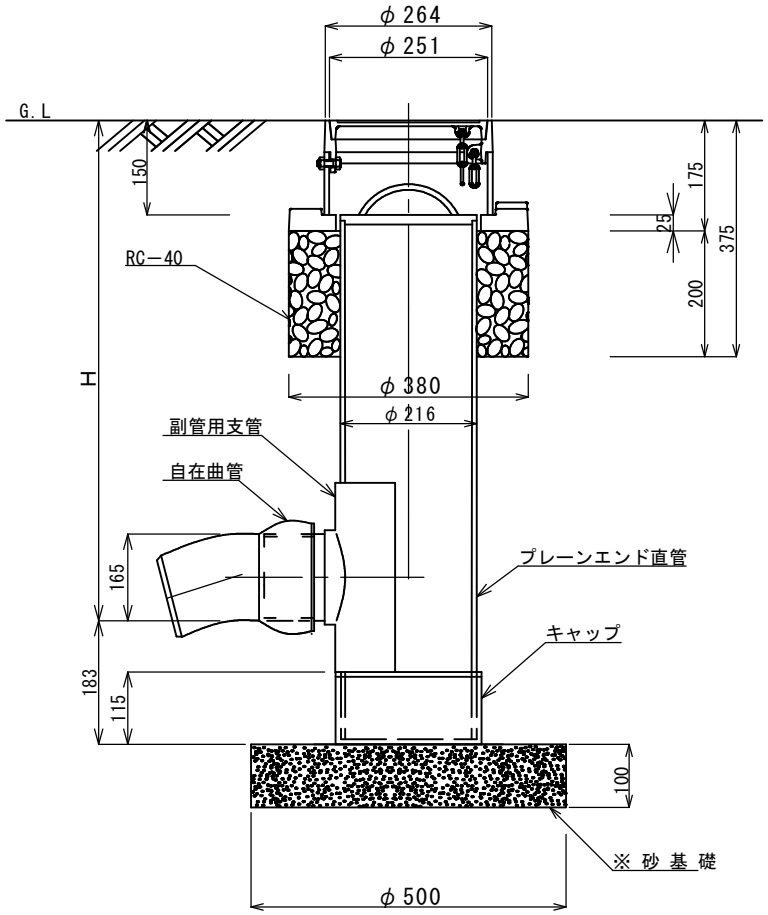

1号	H＝1，150
2号	H＝1，650
3号	H＝2，150

T-8

※砂地盤における砂基礎の設置については不要

備考	・鉄蓋の詳細については12章参照 ・鉄蓋砕石基礎設置面積　A = 0.77 m2/10箇所

図名	藤沢市型塩ビます標準構造図　φ200　雨水　車道用(T-14)　浸透不可地域用（参考）	藤沢市 11-12

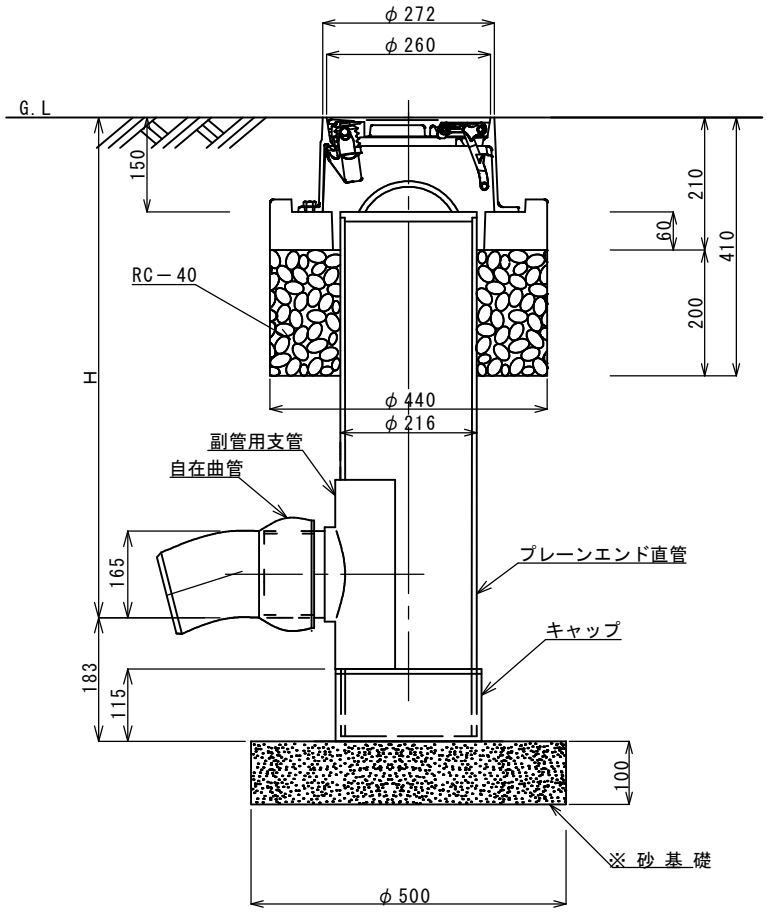

1号	H＝1，150
2号	H＝1，650
3号	H＝2，150

T-14

※砂地盤における砂基礎の設置については不要

備考	・鉄蓋の詳細については12章参照 ・鉄蓋砕石基礎設置面積　A = 1.15 m2/10箇所

図名	藤沢市型塩ビます標準構造図　φ200　雨水　宅内用　浸透不可地域用（参考）	藤沢市 11-13

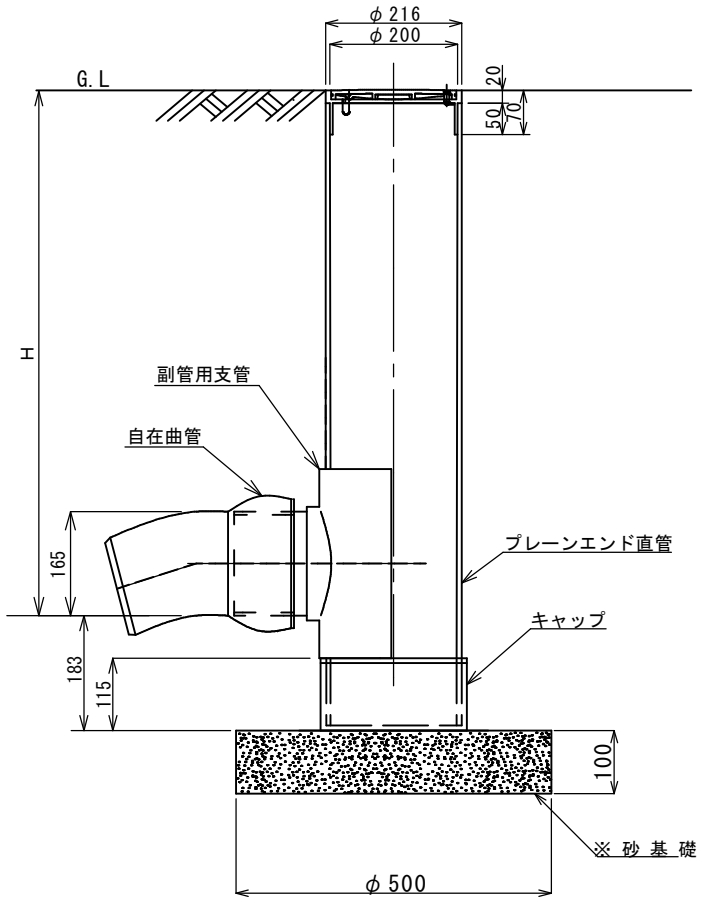

1号	H＝1，000
2号	H＝1，500
3号	H＝2，000

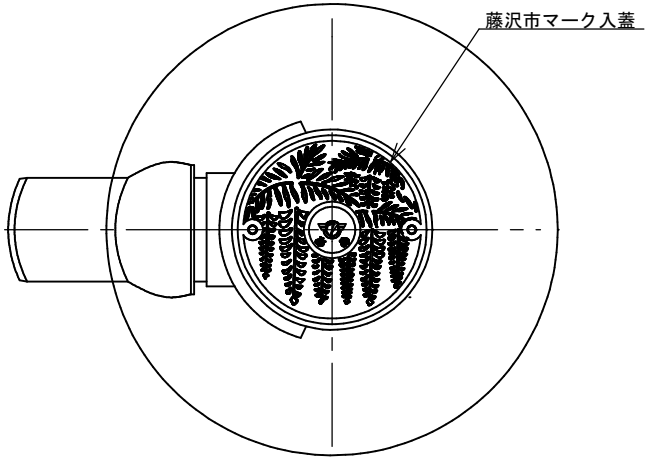

※砂地盤における砂基礎の設置については不要

備考	

図名	藤沢市型塩ビます標準構造図　φ300　雨水　車道用（T-14,T-25）　浸透不可地域用　（参考）	藤沢市 11-14

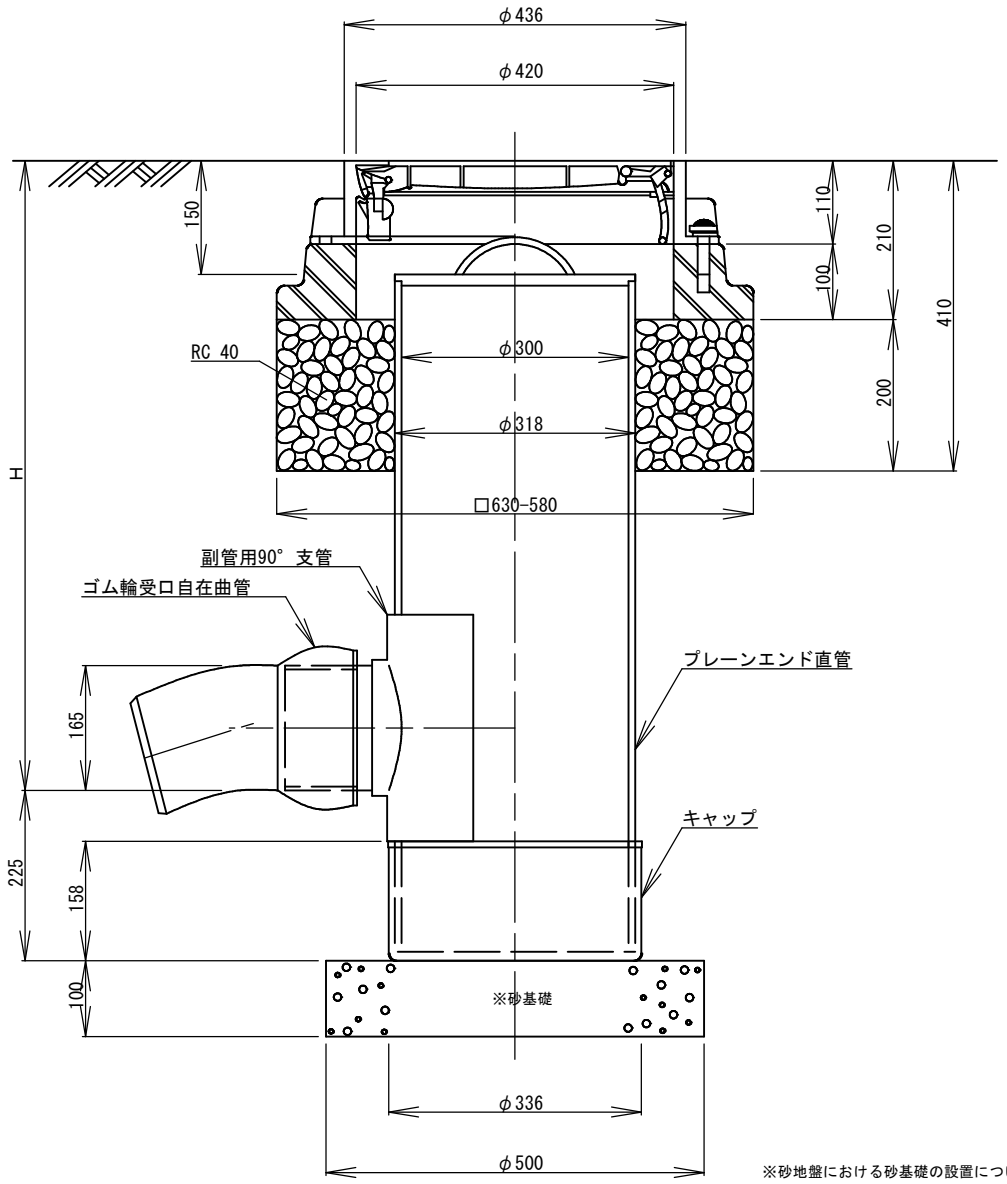

※砂地盤における砂基礎の設置については不要

1号	H＝1，150
2号	H＝1，650
3号	H＝2，150

T-25

T-14

備考	・鉄蓋の詳細については12章参照 ・鉄蓋砕石基礎設置面積　A = 2.86 m2/10箇所

図名	藤沢市型塩ビます標準構造図　φ300　雨水　宅内用　浸透不可地域用（参考）	藤沢市 11-15

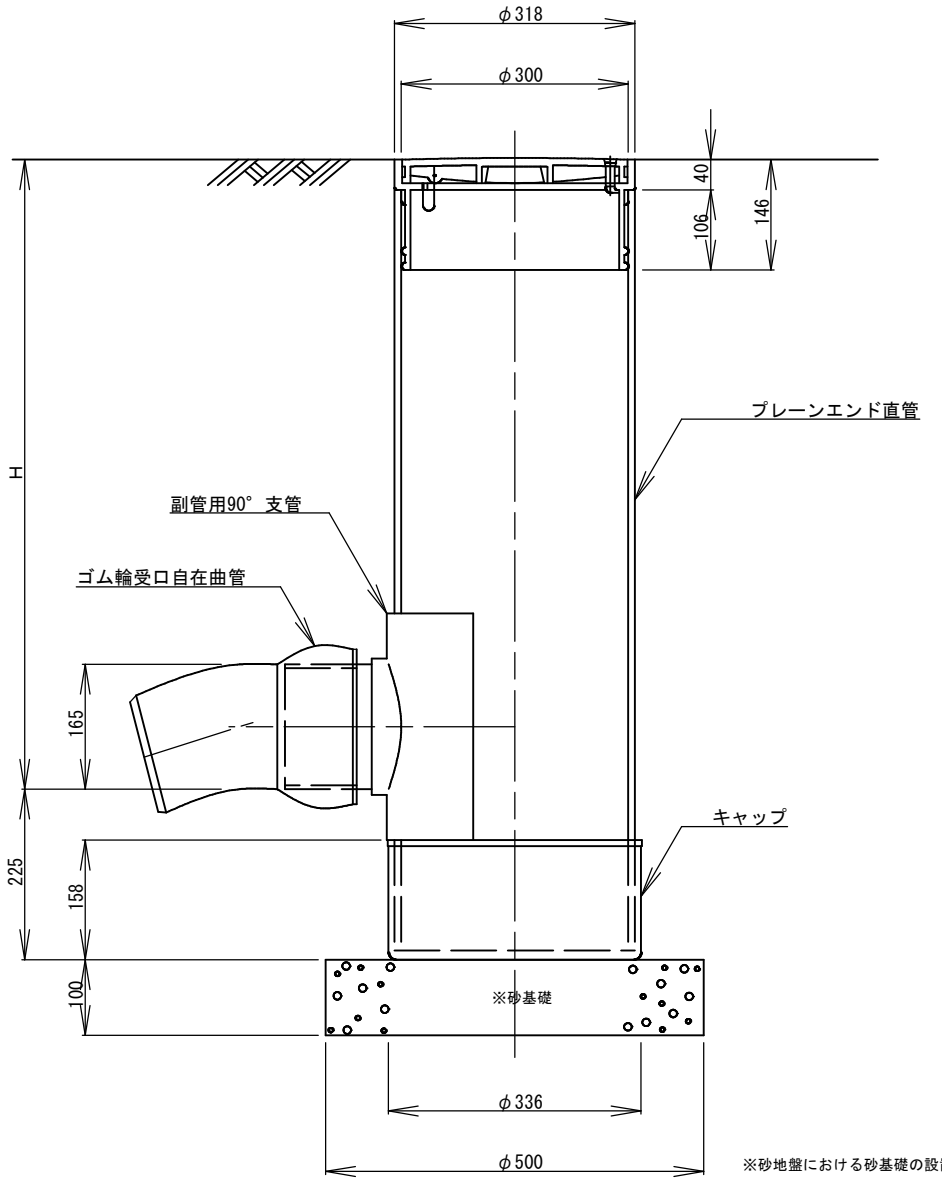

※砂地盤における砂基礎の設置については不要

１号	Ｈ＝１，０００
２号	Ｈ＝１，５００
３号	Ｈ＝２，０００

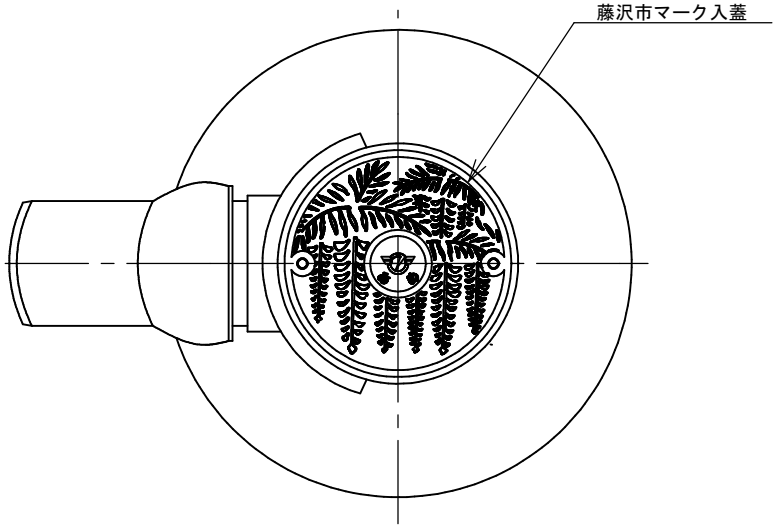

備考	

図名	藤沢市型下水道用鋳鉄製防護蓋及び台座（合流・汚水・雨水）　φ300用　T-14　（参考）	藤沢市12- 1

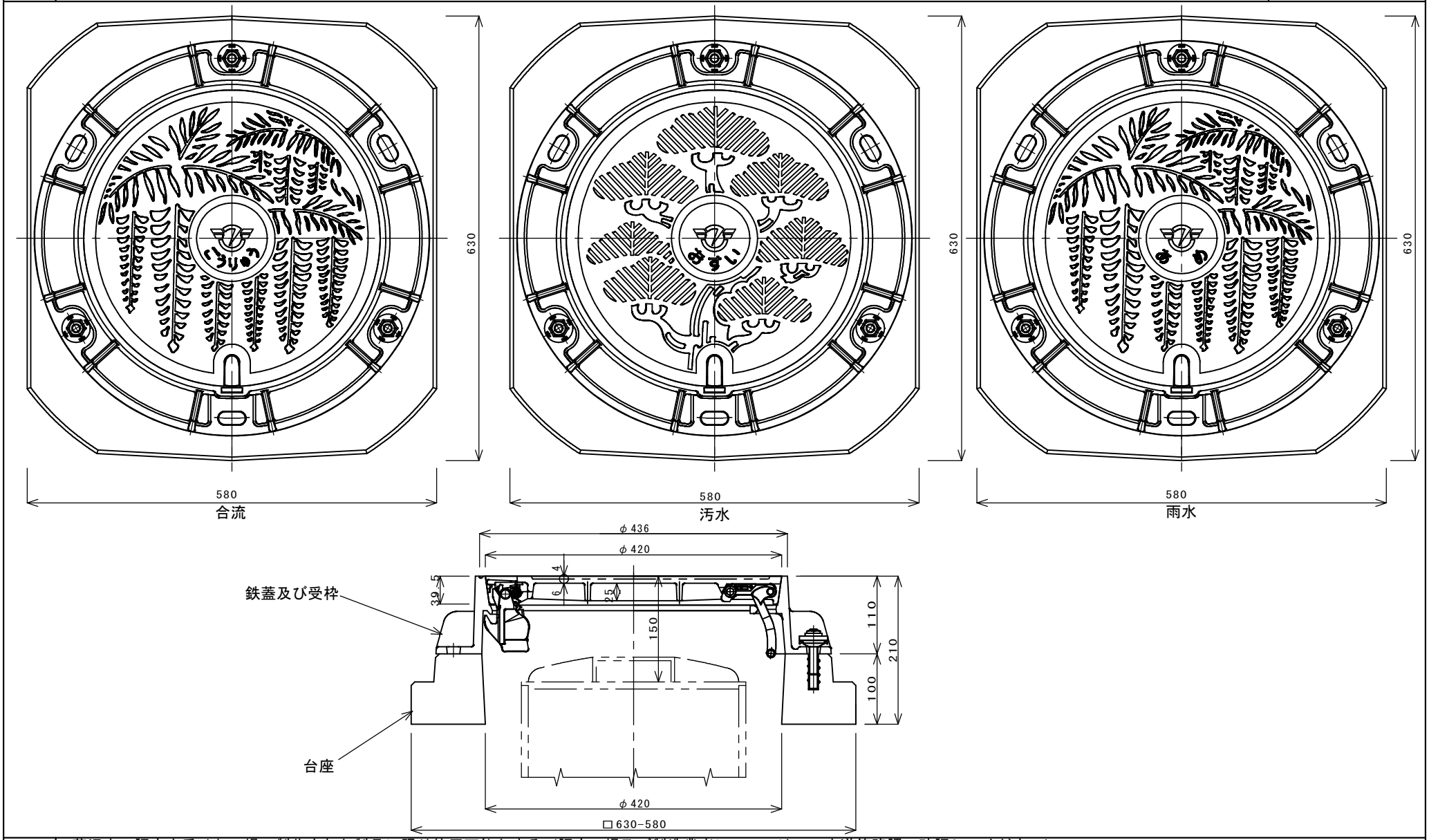

備考	・藤沢市の認定を受けた工場で製作された製品に限り使用可能とする（認定工場及び製造業者については，下水道管路課へ確認してください）。

図名	藤沢市型下水道用鋳鉄製防護蓋及び台座（合流・汚水・雨水）　φ300用　T-25　（参考）	藤沢市12- 2

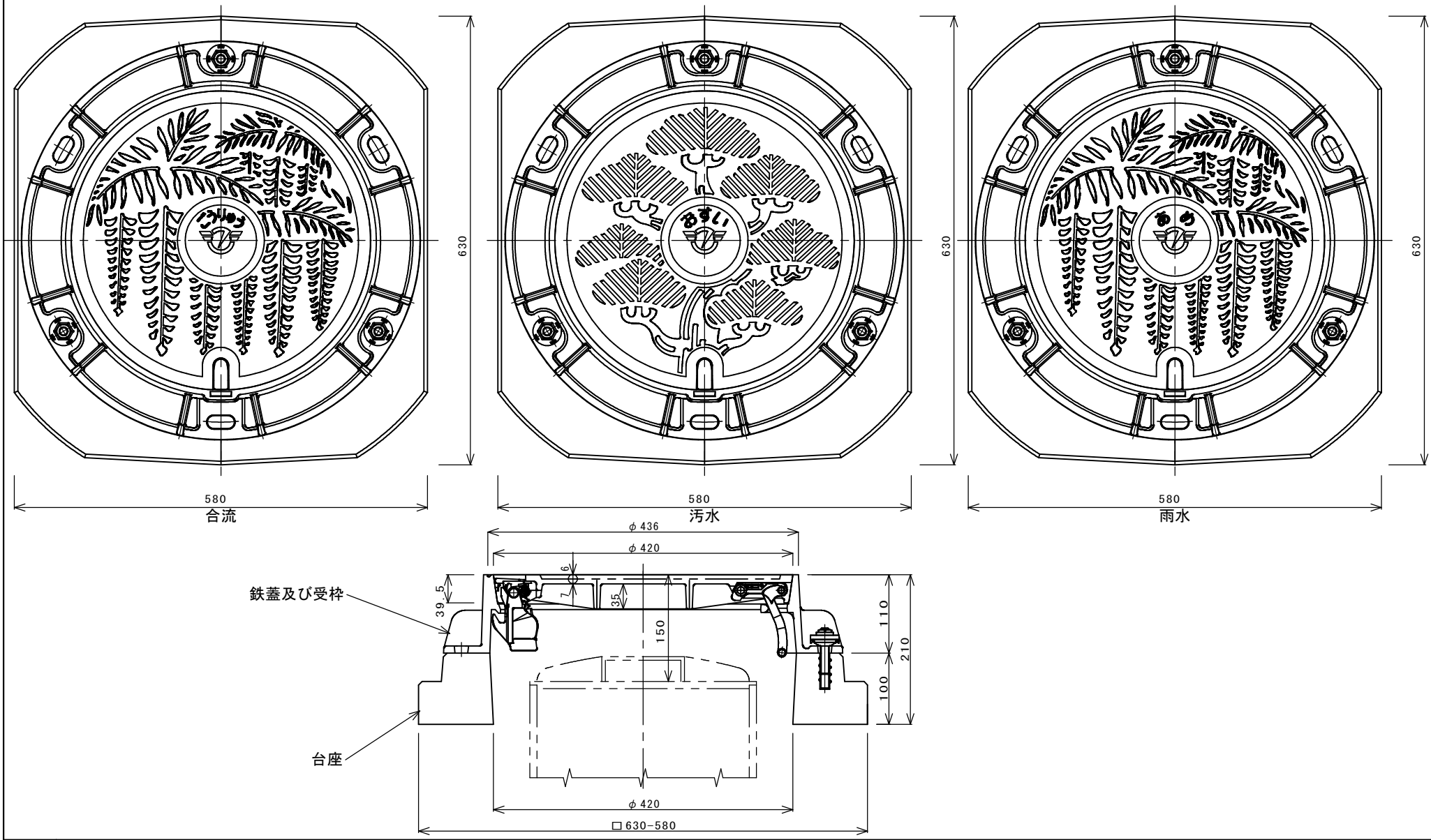

備考	・藤沢市の認定を受けた工場で製作された製品に限り使用可能とする（認定工場及び製造業者については，下水道管路課へ確認してください）。

図名	藤沢市型下水道用鋳鉄製防護蓋及び台座（合流・汚水・雨水）　φ200用　T-14　（参考）	藤沢市12- 3

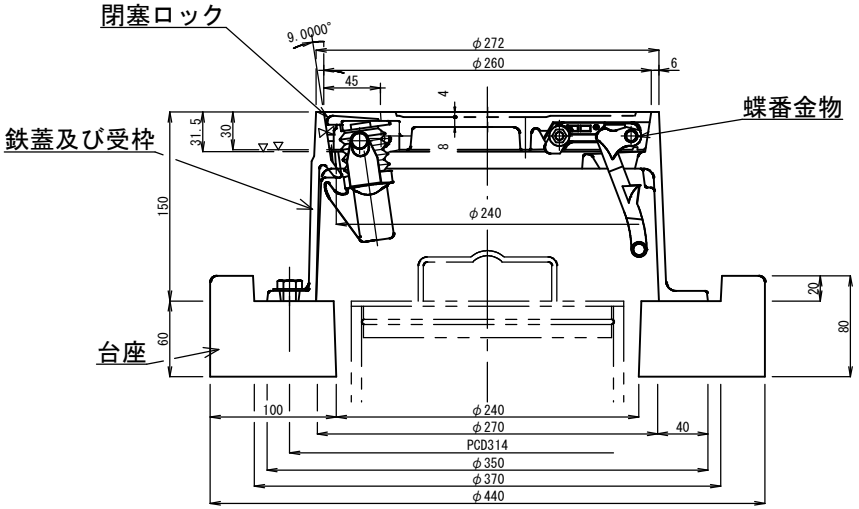

備考	・藤沢市の認定を受けた工場で製作された製品に限り使用可能とする（認定工場及び製造業者については，下水道管路課へ確認してください）。 ・取付ます設置箇所の地盤が5.0°の勾配を超える場合は，φ300用の鉄蓋を使用すること。

図名	藤沢市型下水道用鋳鉄製防護蓋及び台座（合流・汚水・雨水）　φ200用　T-8　（参考）	藤沢市12- 4

合　流

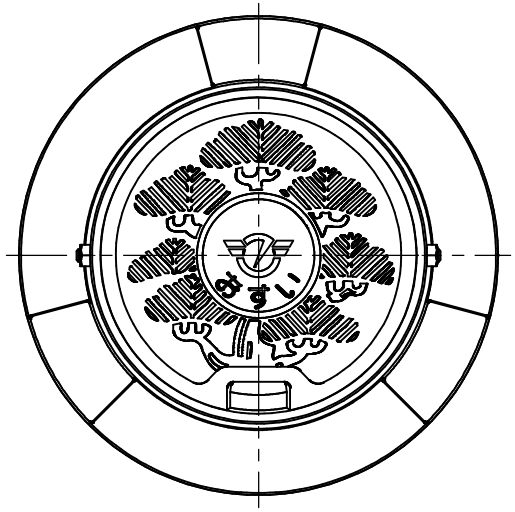

汚　水

雨　水

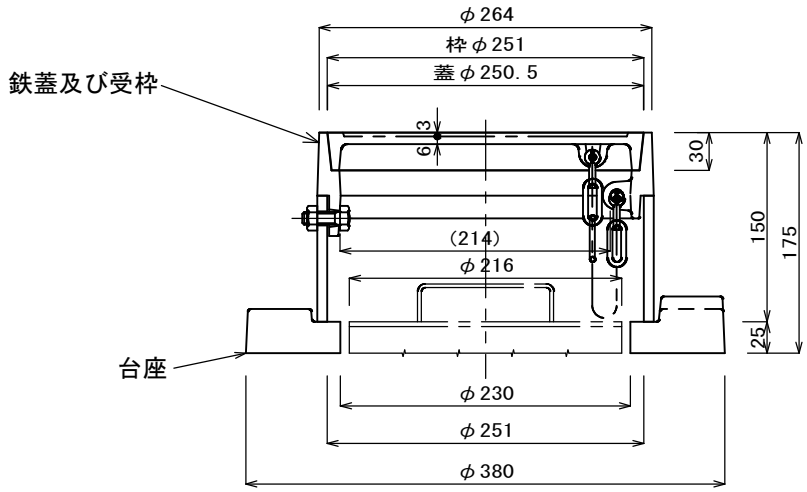

備考	・藤沢市の認定を受けた工場で製作された製品に限り使用可能とする（認定工場及び製造業者については、下水道管路課へ確認してください）。 ・取付ます設置箇所の地盤が5.0°の勾配を超える場合は，φ300用の鉄蓋を使用すること。

図名	取付管布設図　　1.50m　≧　平均土被り　（参考）	藤沢市13- 1

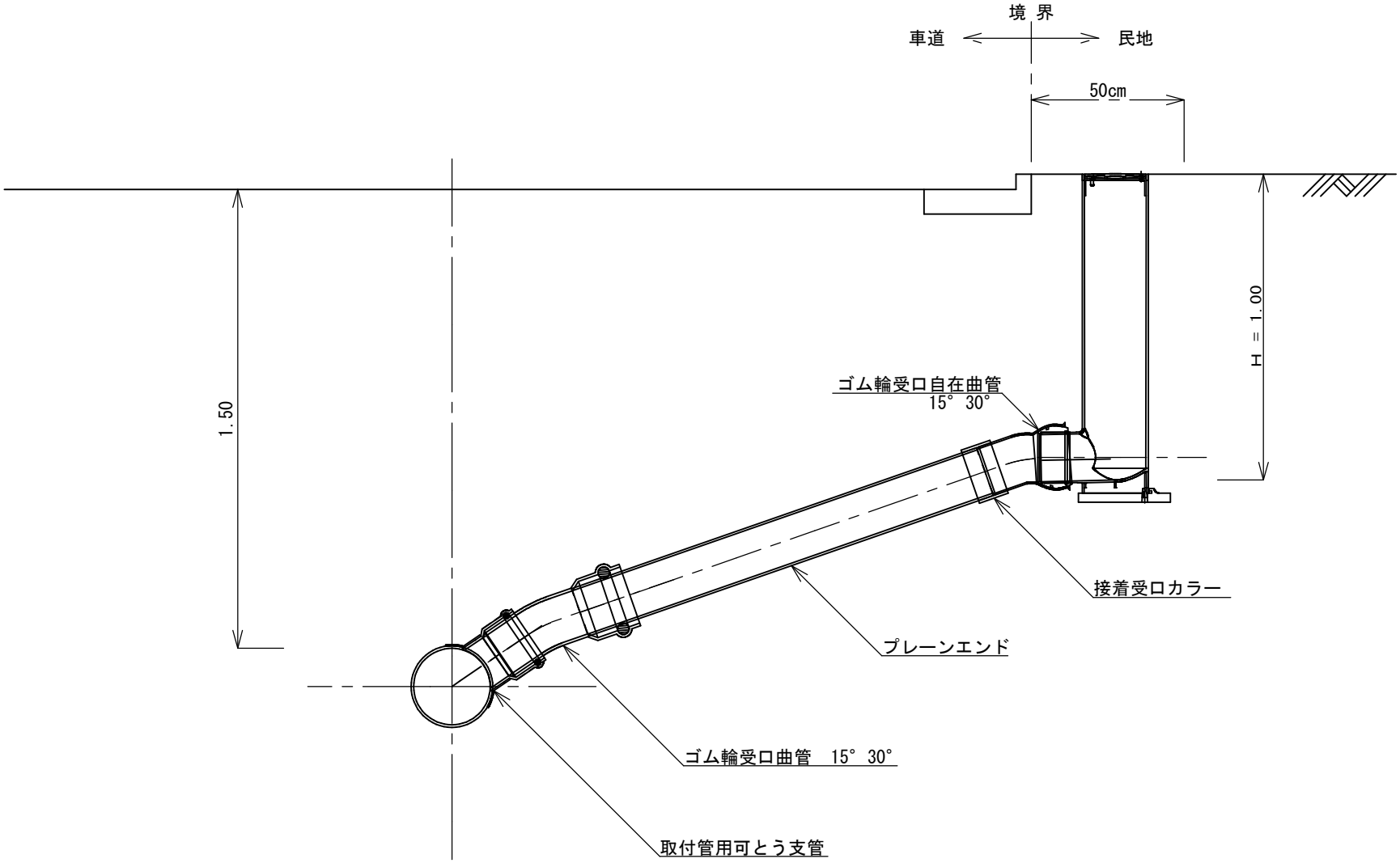

備考	・取付管位置は、本管の水平方向の中心線より上方に取り付けること。 ・占用位置については、道路管理者と協議すること。 ・取付管勾配は10‰以上にすること。 ・取付ますについては、原則として官民境界から民地側50cm以内に設置するものとするが、民地側50cm以内に設置できない場合は下水道管理者と別途協議するものとする。

図名	取付管布設図　1.50m ＜ 平均土被り　（参考）	藤沢市13- 2

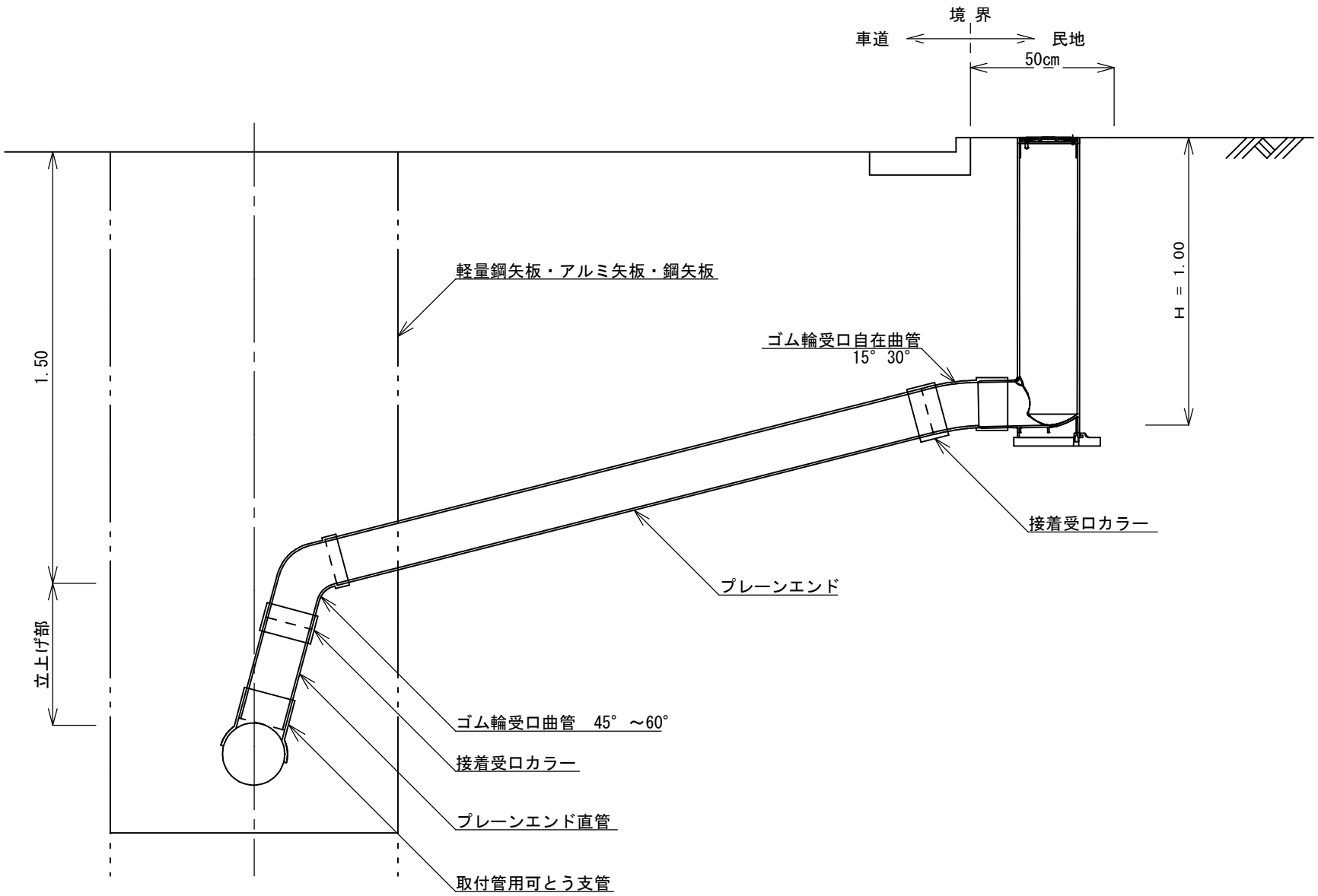

備考	・取付管位置は、本管の水平方向の中心線より上方に取り付けること。 ・占用位置については、道路管理者と協議すること。 ・取付管勾配は10‰以上にすること。 ・取付ますについては、原則として官民境界から民地側50cm以内に設置するものとするが、民地側50cm以内に設置できない場合は下水道管理者と別途協議するものとする。

図名	雨水ます構造図（藤沢市B型，浸透不可地域用）	藤沢市14- 1

Ａ－Ａ断面図

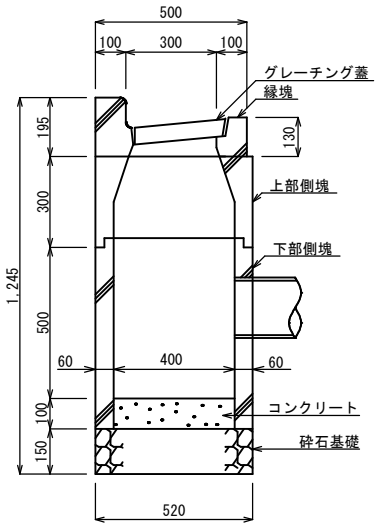

Ｂ－Ｂ断面図

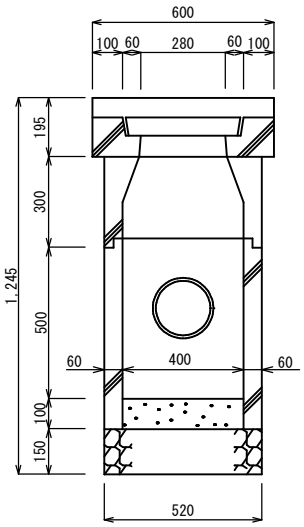

縁塊B型（300用）

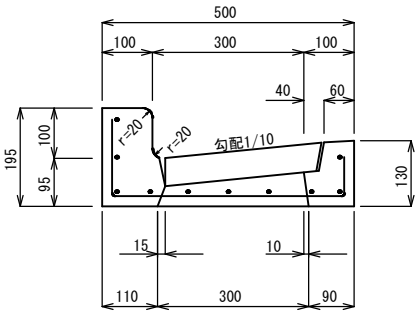

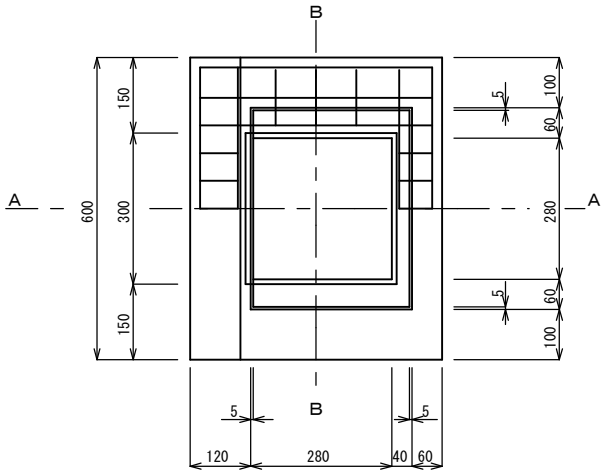

B型（300用）材料表

名称	寸法（mm）	参考重量(kg)
L型縁塊	195/130×500×600	60
上部側塊	400×400×300	93
下部側塊	400×400×600	159

雨水ます（藤沢市B型・浸透不可地域用）数量表　　1基当たり

工種・名称	単位	計算式・条件等	数量
コンクリート	m3	0.40*0.40*0.10	0.016
砕石基礎	m2	0.52*0.52, t=15cm	0.270

備考	・グレーチング蓋に関しては、14-3参照。 ・底部に150mm以上の泥だめを設けること。

図名	雨水ます構造図（藤沢市B型）	藤沢市14- 2

砂　質　土

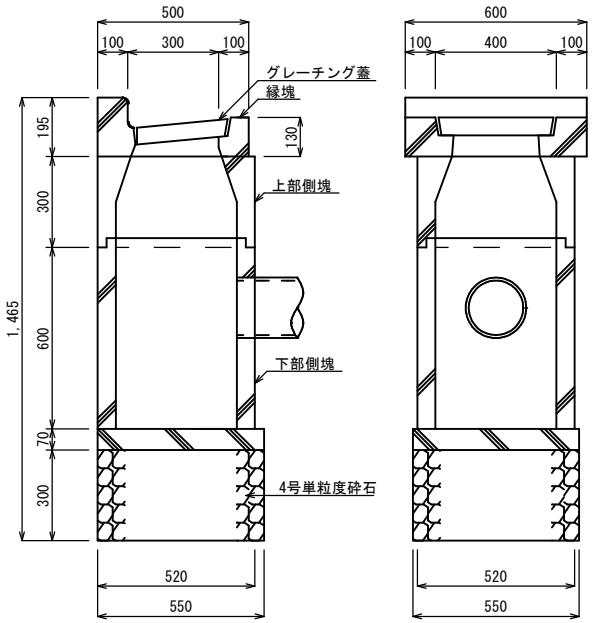

粘　性　土

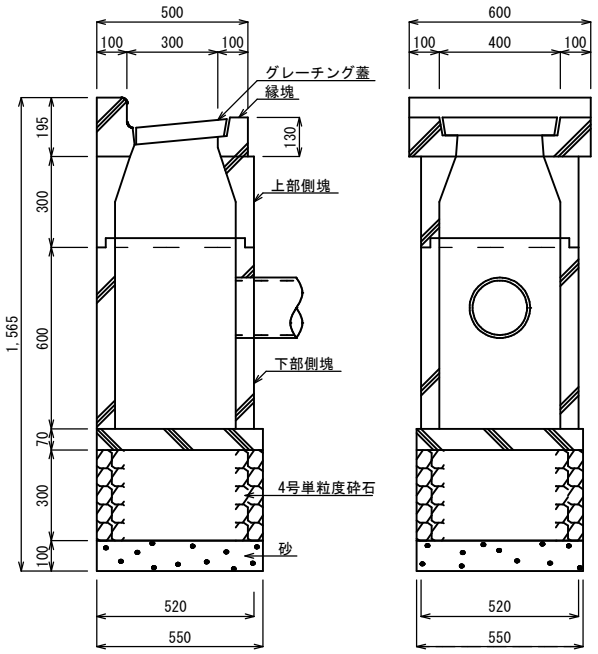

透水底版

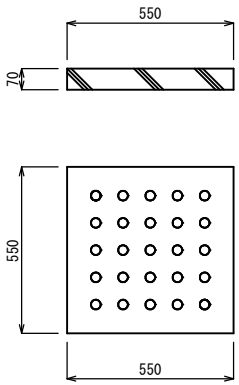

B型（300用）材料表（砂質土・粘性土共通）

名称	寸　法（mm）	参考重量(kg)
L型縁塊	195/130×500×600	60
上部側塊	400×400×300	93
下部側塊	400×400×600	159
透水底版	550×550×70	44

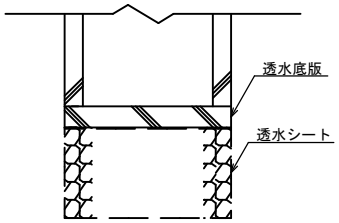

雨水ます（藤沢市B型）数量表（砂質土）　1基当たり

工種・名称	単位	計算式・条件等	数量
透水シート	m2	0.55*4*0.30+0.55*0.55*2	1.265
浸透層(4号単粒度砕石)	m2	0.55*0.55, t=30cm	0.303

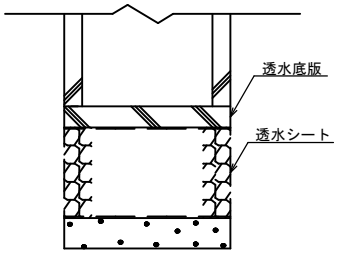

雨水ます（藤沢市B型）数量表（粘性土）　1基当たり

工種・名称	単位	計算式・条件等	数量
透水シート	m2	0.55*4*0.30+0.55*0.55*2	1.265
浸透層(4号単粒度砕石)	m2	0.55*0.55, t=30cm	0.303
砂基礎	m2	0.55*0.55, t=10cm	0.303

備考

・グレーチング蓋に関しては、14-3参照

図名	藤沢市型雨水ます（B型用）グレーチング（テーパー付）	藤沢市14- 3

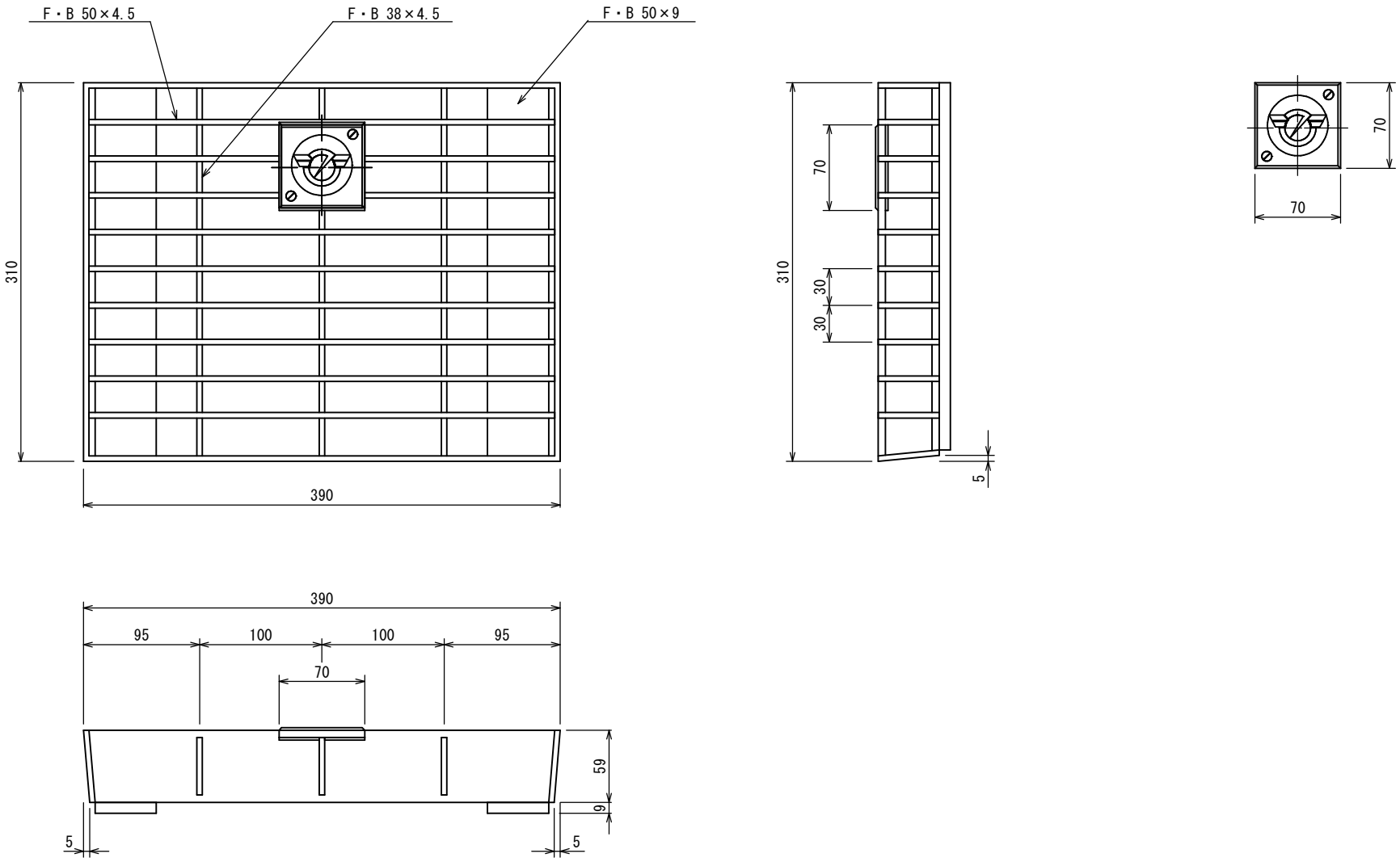

備考	・鉄筋コンクリート縁塊は藤沢市Ｌ型縁塊規格品 ・盗難防止用クサリφ4×400mmユニクロメッキ付

図名	図面記載例　マンホール他記号表	藤沢市15- 1

塩 ビ マンホール
０ 号マンホール
１Ａ号マンホール
１Ｂ号マンホール
１Ｃ号マンホール
２Ａ号マンホール
２Ｂ号マンホール
２Ｃ号マンホール
３Ａ号マンホール
３Ｂ号マンホール
３Ｃ号マンホール
４Ａ号マンホール
４Ｂ号マンホール
４Ｃ号マンホール
５Ａ号マンホール
５Ｂ号マンホール
５Ｃ号マンホール

楕円マンホール
φ600㎜ スパンパイプマンホール
特１号角形マンホール
特 １Ａ 号マンホール
特 １Ｂ 号マンホール
特 １Ｃ 号マンホール
特 ２Ａ 号マンホール
特 ２Ｂ 号マンホール
特 ２Ｃ 号マンホール
特 ３Ａ 号マンホール
特 ３Ｂ 号マンホール
特 ３Ｃ 号マンホール
特 ４Ａ 号マンホール
特 ４Ｂ 号マンホール
特 ４Ｃ 号マンホール
特 ５Ａ 号マンホール
特 ５Ｂ 号マンホール

特 ５Ｃ 号マンホール
特 殊 マ ン ホ ー ル
副　管　付マンホール

ま す 記 号

汚水ます

宅１号　宅２号　宅３号　車１号　車２号　車３号

雨水ます

宅１号　宅２号　宅３号　車１号　車２号　車３号

雨　水　ま　す（Ｂ　型）

路線種別記号

実　施　路　線（実線）
計　画　路　線（一点鎖線）
既　設　路　線（点線）
縁　切　（起点）

備考	

図名	図面記載例　平面図記載方法（参考）	藤沢市15- 2

平　面　図　　縮尺　1／500

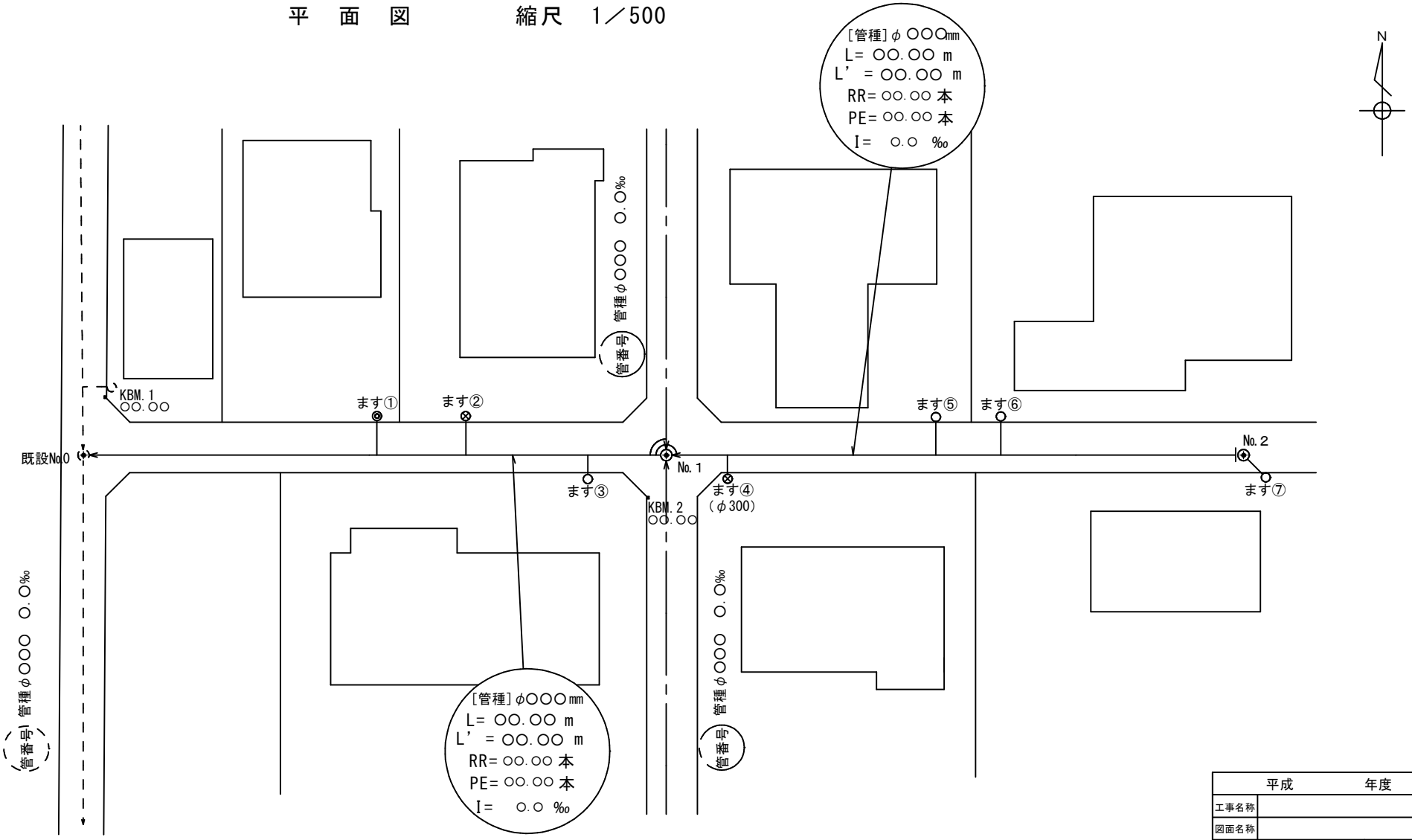

平成　　年度			
工事名称			
図面名称			
縮　尺	図　示	図面番号	／

備考	・縮尺は1/500を基本とする。 ・図面上にBM又は仮BMを明示のこと。 ・ますφ300を使用する場合は、ます番号の下段に（φ300）と記載すること。

図名	図面記載例　縦断面図記載方法（参考）	藤沢市15- 3

縦断面図

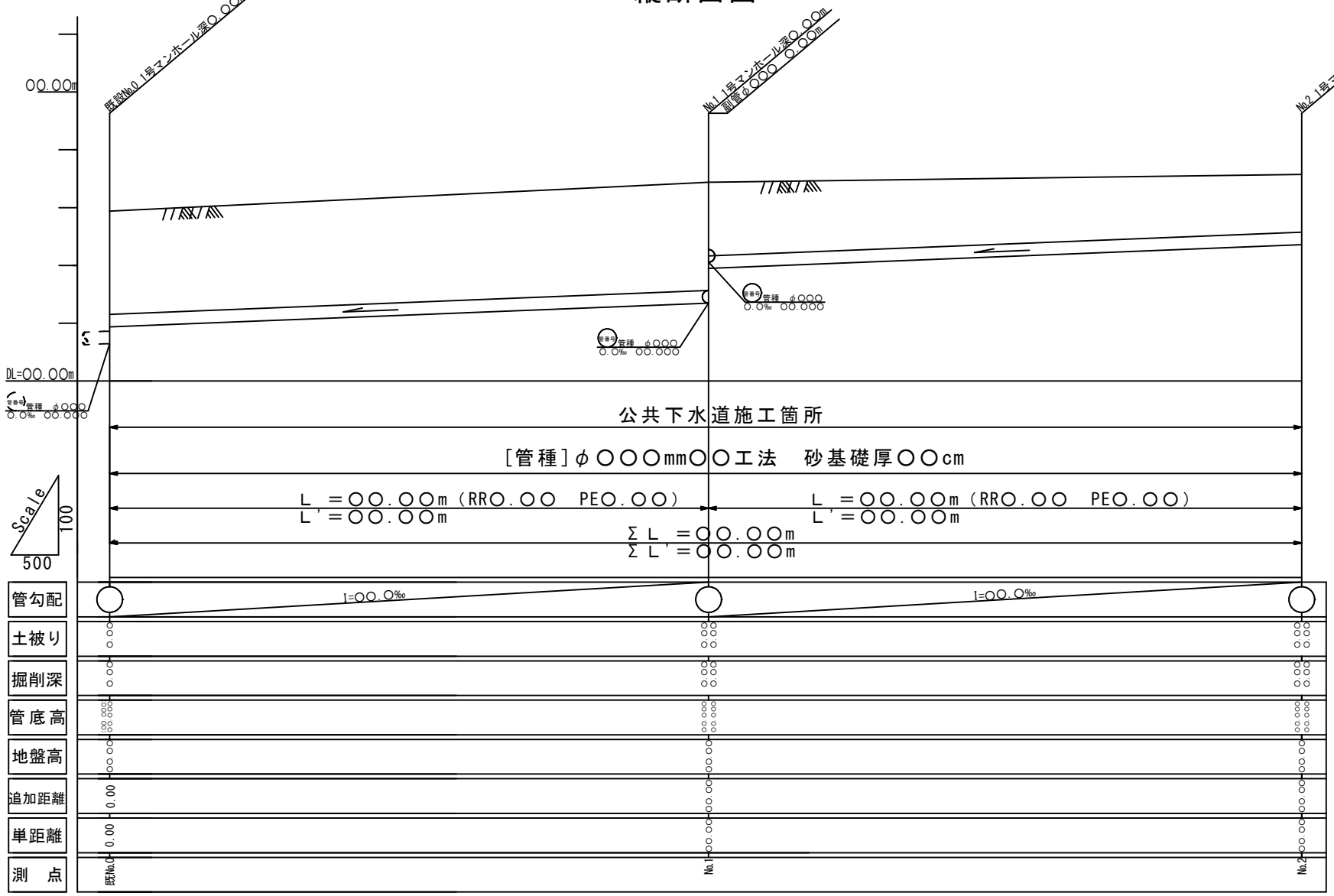

平成　　年度			
工事名称			
図面名称			
縮　尺	図　示	図面番号	／

備考

・掘削深＝地盤高－管底高＋管厚＋基礎厚
・土被り＝地盤高－管底高－管径－管厚
・L=管きょ延長　　L'＝路線延長

図名	図面記載例　竣工図（平面図）記載方法（参考）	藤沢市15- 4

平　面　図　　縮尺　1／500

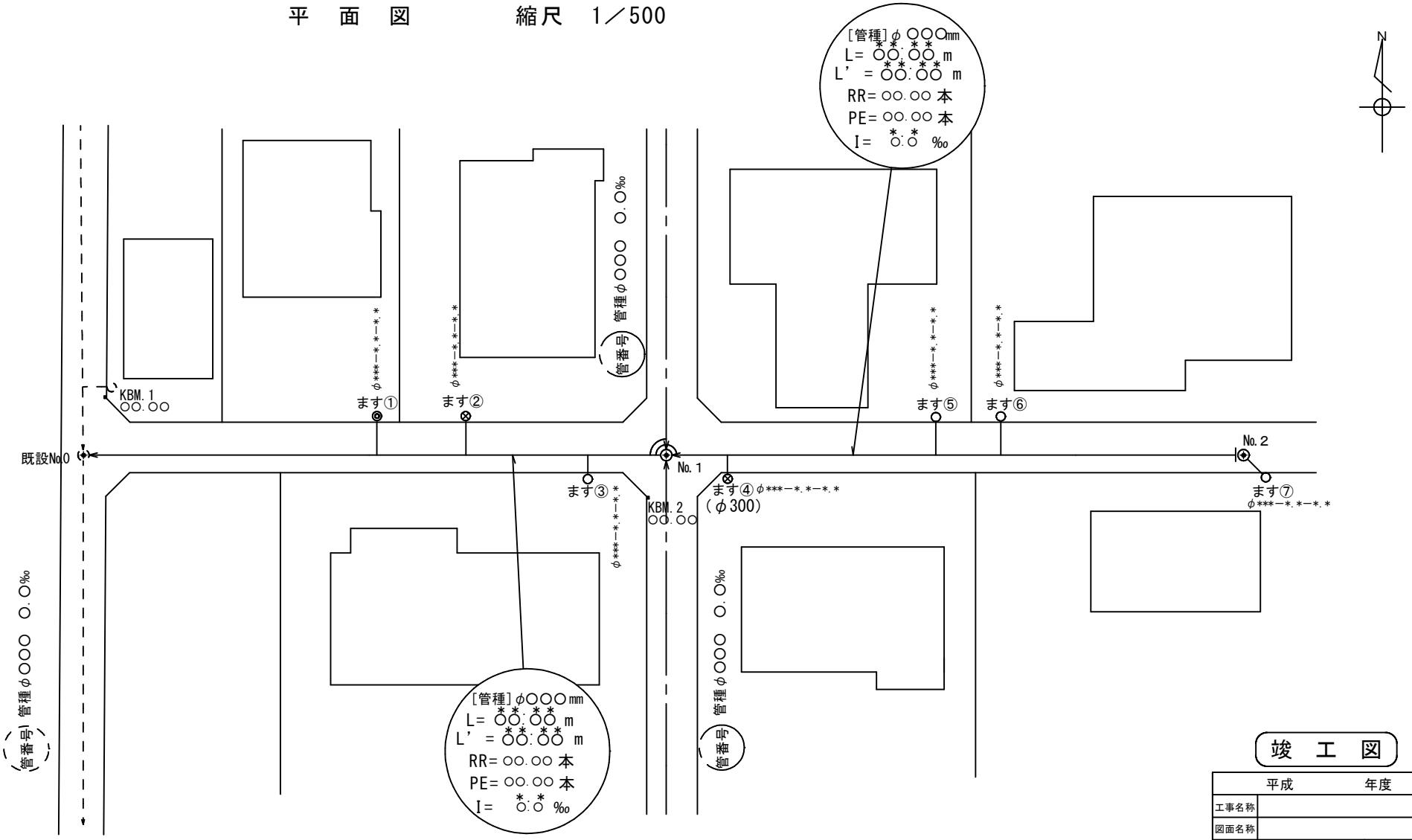

竣　工　図

平成　　年度			
工事名称			
図面名称			
縮　尺	図　示	図面番号	／

備考

- 出来形実測値(**.**)及び施工箇所を朱書きで記入する。
- マンホールオフセット図を15-6のとおり作成する。
- 取付ますについて、取付管径－取付管延長－上流マンホールから支管までの延長の順番に記入する。（例：φ150mm－3.1－25.7）
- 変更による廃工部分は黄書きとする。

図名	図面記載例　竣工図（縦断面図）記載方法（参考）	藤沢市15- 5

縦断面図

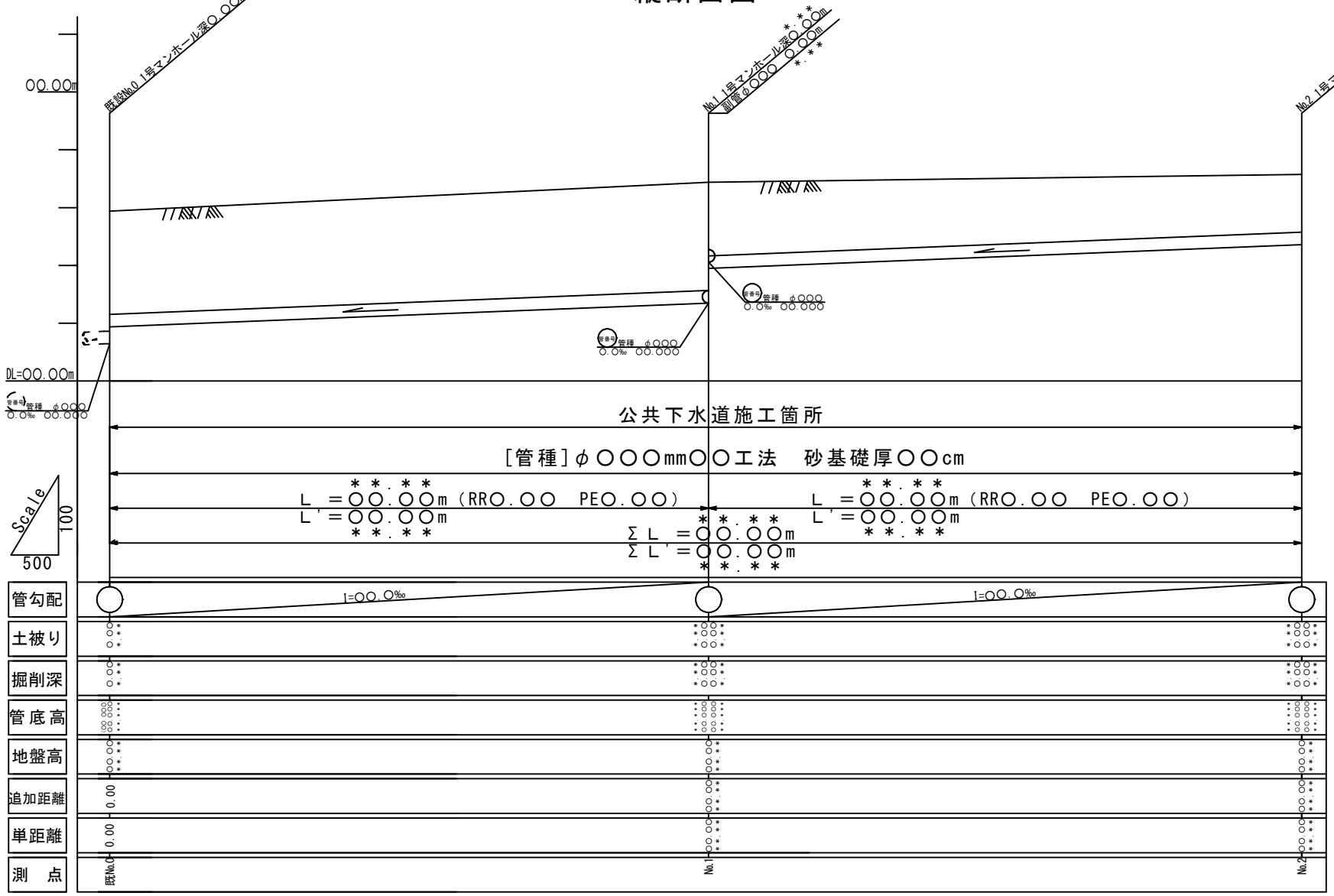

竣　工　図

平成　　年度			
工事名称			
図面名称			
縮　尺	図　示	図面番号	／

備考

- 出来形実測値(**.**)及び施工箇所を朱書きで記入する。
- 掘削深＝地盤高－管底高＋管厚＋基礎厚
- 土被り＝地盤高－管底高－管径－管厚
- L=管きょ延長　　L'＝路線延長

図名	図面記載例　マンホールオフセット図記載方法（参考）	藤沢市15- 6

No.1

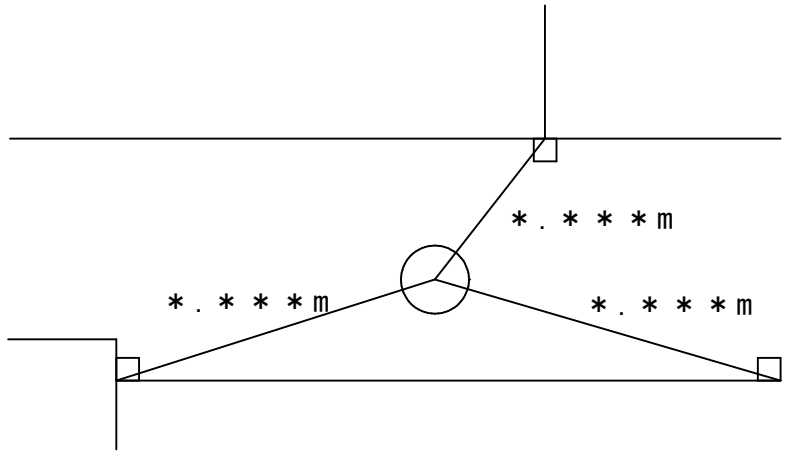

No.2

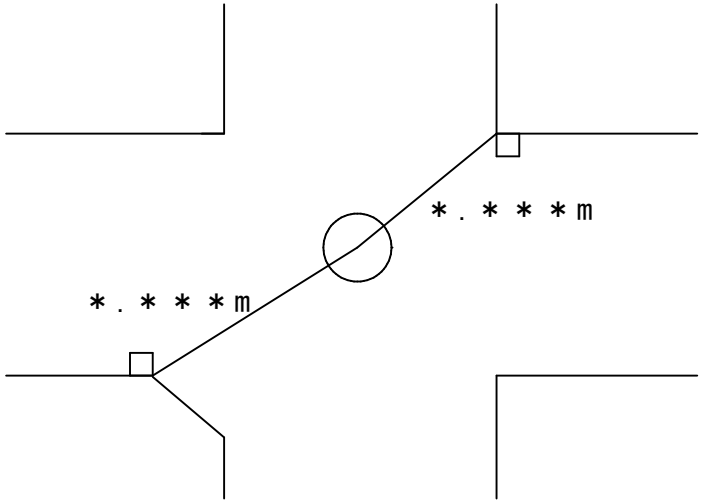

No.3

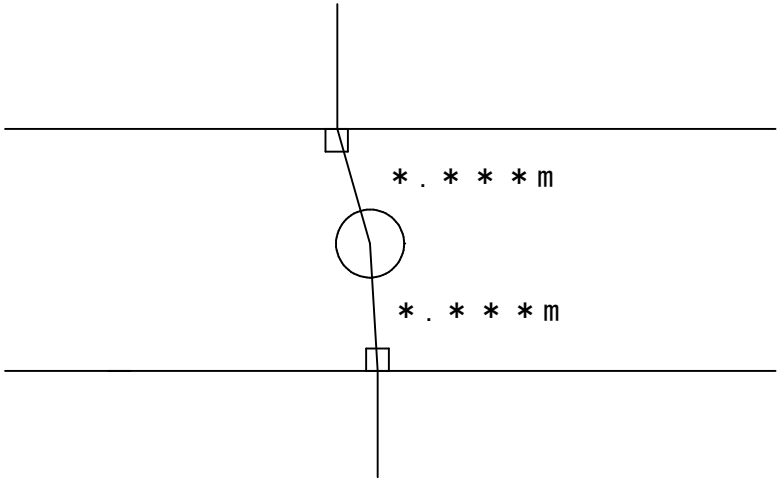

No.4

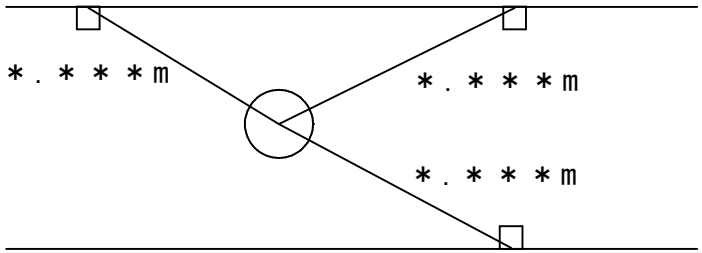

備考	・マンホール及びますのオフセットを記入する。（マンホールから周辺公共構造物の2点以上より延長＊．＊＊＊を記入する）